KASA REJESTRUJĄCA
ACLAS Kos_ON
Instrukcja Obsługi i Programowania

Wytwórca: Xiamen Pinnacle Electrical Ltd.
Producent: ACLAS Polska Sp. z o.o.

aclas@aclas-polska.pl

www.aclas-polska.pl

Wersja 2021

WAŻNE WSKAZÓWKI

Kasę należy umieścić w miejscu gwarantującym jej stabilność przy otwieraniu szuflady kasowej.
Należy doprowadzić zasilanie sieciowe w pobliże kasy, aby umożliwić łatwe podłączenie zewnętrznego zasilacza kasy.
W celu całkowitego odłączenia od sieci zasilającej należy wyciągnąć wtyczkę zasilacza z gniazdka sieciowego.
Należy zachować ostrożność przy wymianie papieru, aby uniknąć skaleczenia o ostrze obcinacza papieru.
Należy stosować rolki papieru termicznego o szerokości 57 mm i długości 30 m, których średnica nie przekracza 42 mm.
Należy stosować program do odczytu pamięci zgodny z opisem w Książce kasy.
Kasę należy zainstalować w miejscu nienarażonym na nagrzewanie, nagłe zmiany temperatury, wysoką wilgotność lub zalanie wodą.
Zasilacz kasy należy podłączyć do gniazdka sieciowego, które nie jest wykorzystywane przez inne urządzenia pobierające energię z tego samego obwodu w taki sposób, który może spowodować złe funkcjonowanie kasy (lady chłodnicze, agregaty chłodnicze, silniki i inne o dużym chwilowym poborze mocy).
Kasę należy czyścić suchą, miękką szmatką. Nigdy nie należy stosować płynów takich jak benzyna lub rozcieńczalnik. Chemikalia takie mogą odbarwić lub uszkodzić obudowę.
Jeśli kasa ulegnie awarii, należy zwrócić się do serwisu firmy, która sprzedała kasę (autoryzowany serwisant wpisany do Książki kasy). **Zgodnie z przepisami, kasy rejestrującej nie można naprawiać samodzielnie**.
Użytkowanie kas rejestrujących oraz zasady przechowywania danych/wydruków kas regulują stosowne przepisy.

SPIS TREŚCI

1 OPIS KASY 7
1.1 PODSTAWOWE DANE TECHNICZNE KASY 7
1.2 WYMIARY 8
1.3 WYŁĄCZNIK ZASILANIA I INTERFEJSY 9
1.4 WYPOSAŻENIE 10
2 PODSTAWOWA OBSŁUGA KASY 11
2.1 ZASILANIE KASY 11
2.2 ZAKŁADANIE PAPIERU 12
2.3 AKUMULATOR 13
2.4 KLAWIATURA 14
2.4.1 UKŁAD KLAWIATURY 14
2.4.2 PODSTAWOWE FUNKCJE KLAWISZY 14
2.4.3 WPROWADZANIE ZNAKÓW Z KLAWIATURY 17
2.5 LOGOWANIE KASJERA 18
2.6 IKONKI 19
2.7 MENU SYSTEMOWE 20
2.7.1 ADRESOWANIE FUNKCJI I SPOSÓB PORUSZANIA SIĘ PO MENU 21
3 USTAWIENIA W TRYBIE KONFIGURACJA 22
3.1 0301 CZAS 22
3.2 0302 PROGRAMOWANIE PLU 23
3.2.1 030201 PROGRAMOWANIE PLU 23
3.2.2 030202 RAPORT PLU 28
3.2.3 030203 MAGAZYN 28
3.2.4 030204 KASUJ PLU 30
3.2.5 030205 KODY WAŻONE 30
3.2.6 030206 TERMIN GRUPY100 30
3.2.7 030207 ZNAJDŹ KOD KRESKOWY 31
3.3 0303 GRUPY 32
3.3.1 030301 USTAWIENIA 32
3.3.2 030302 WYDRUK GRUP 33
3.4 0304 OPAKOWANIA 33
3.4.1 030401 USTAWIENIA 34
3.4.2 030402 WYDRUK OPAKOWAŃ 34
3.5 0305 WALUTY 34
3.5.1 030501 WALUTY OBCE 35
3.5.2 030502 PRZELICZENIE INFORMACYJNE 36
3.5.3 030503 ZMIANA WALUTY EWIDENCYJNEJ 36
3.5.4 030504 WYDRUK USTAWIEŃ 37
3.6 0306 KLAWISZE SKRÓTU 37
3.6.1 030601 PLU 38
3.6.2 030602 RAPORT 39
3.6.3 030603 PŁATNOŚCI 39

3.6.4 030604 INNE FUNKCJE 40
3.6.5 030605 KASUJ KLAWISZ 40
3.6.6 030606 WYDRUK KLAWISZY SKRÓTU 41
3.7 0307 ZDEFINIOWANY RABAT/NARZUT 41
3.7.1 030701 RABAT% 41
3.7.2 030702 NARZUT% 41
3.8 0308 PŁATNOŚCI 42
3.8.1 030801 LISTA PŁATNOŚCI 42
3.8.2 030802 KLAWISZ PŁATN.1/PŁATN.2 43
3.8.3 030803 WYDRUK PŁATNOŚCI 43
3.8.4 030804 TERMINAL PŁATNICZY 44
3.9 0309 KASJERZY 50
3.9.1 030901 EDYTUJ KASJERA 50
3.9.2 030902 DRUKUJ DANE KASJERÓW 50
3.9.3 030903 USUŃ KASJERA 50
3.10 0310 KATEGORIE KASJERÓW 51
3.10.1 031001 KATEGORIE 51
3.10.2 031002 LISTA DOSTĘPU 51
3.10.3 031003 KASUJ KATEGORIE 53
3.10.4 031004 KOPIUJ KATEGORIE 54
3.10.5 031005 FABRYCZNE KATEGORIE 54
3.11 0311 NAGŁÓWEK 54
3.12 0306 STAWKI PTU 56
3.13 0313 PARAMETRY 57
3.13.1 031301 PARAMETRY SPRZEDAŻY 57
3.13.2 031302 PARAMETRY RAPORTÓW 59
3.13.3 031303 PARAMETRY PRACY KASY 60
3.13.4 031304 PARAMETRY SPRZĘTOWE 61
3.13.5 031305 WYDRUK PARAMETRÓW 62
3.13.6 031306 PRZYWRÓCENIE FABRYCZNYCH 62
3.14 0314 RAPORT UŻYTKOWNIKA 62
3.15 0315 DIAGNOSTYKA 63
3.16 0316 TRYB PARKINGOWO-USŁUGOWY 63
3.16.1 031601 KWIT CZASOWY 64
3.16.2 031602 DRUKUJ KWIT 64
3.16.3 031603 DOPUSZCZONY PARAGON ODRĘCZNY 65
3.16.4 031604 WYBIERZ NAZWĘ KWITU 65
3.16.5 031605 ZNACZNIK 1 65
3.16.6 031606 ZNACZNIK 2 67
3.16.7 031607 PRZESZUKANIE PO ZNACZNIKU 1 LUB 2 67
3.16.8 031608 DODATKOWE INFO NA KWICIE 67
3.16.9 031609 CENNIK DRUKOWANY 67
3.16.10 031610 AUTOMATYCZNY NUMER KWITU 68
3.16.11 031611 CENNIK ROZSZERZONY 68
3.16.12 031612 CENNIK 68

3.16.13 031613 DRUKUJ ZEROWĄ OPŁATĘ ZA KWIT 74
3.17 0317 USTAWIENIA SIECIOWE KASY 75
3.17.1 031701 TYP POŁĄCZENIA 75
3.17.2 031702 USTAWIENIE ETHERNET 75
3.17.3 031703 USTAWIENIA WIFI 76
3.17.4 031704 USTAWIENIA GSM 78
3.17.5 031705 SPRAWDZANIE POŁĄCZENIA 79
3.17.6 031706 MAC ADRES KARTY SIECIOWEJ 79
3.17.7 031707 MAC ADRES KARTY SIECIOWEJ 79
3.17.8 031708 PING 80
3.18 0318 TEST SERWERÓW 80
3.18.1 031801 SERWERY REPOZYTORIUM 80
3.18.2 031802 SERWER PRODUCENTA 82
3.19 0319 PROGRAM PRACY KASY 82

4 FUNKCJE SERWISOWE 83

5 PAMIĘĆ CHRONIONA 84

5.1 0501 STATUS PAMIĘCI CHRONIONEJ 84
5.2 0502 WYDRUK DANYCH Z PAMIĘCI CHRONIONEJ 84
5.2.1 050201 OSTATNI 85
5.2.2 050202 OD DATY DO DATY 85
5.2.3 050203 OD NR RAP DO NR RAP 85
5.2.4 050204 OD JPKID DO JPKID 85
5.2.5 050205 DOKUMENTY OD NR DOK DO NR DOK 86
5.3 0503 WERYFIKACJA 86
5.3.1 050301 WERYFIKACJA POWIĄZANIA PAMIĘCI CHRONIONEJ 86
5.3.2 050302 WERYFIKACJA DOKUMENTU 87

6 OBSŁUGA SPRZEDAŻY 88

6.1 PARAGONY Z NIP NABYWCY (KLIENTA) 88
6.2 WYŚWIETLANIE GODZINY I DATY 89
6.3 SPRZEDAŻ PLU 90
6.4 SPRZEDAŻ TOWARÓW Z OPAKOWANIAMI, OBRÓT OPAKOWANIAMI 95
6.5 RABAT PROCENTOWY 97
6.6 NARZUT PROCENTOWY 99
6.7 RABAT KWOTOWY 100
6.8 NARZUT KWOTOWY 101
6.9 STORNO POZYCJI – PRZEGLĄDANIE POZYCJI PARAGONU 102
6.10 ANULACJA PARAGONU 103
6.11 WPŁATA 103
6.12 WYPŁATA 104
6.13 RESZTA W WALUCIE EWIDENCYJNEJ 104
6.14 TRANSAKCJA OPŁACONA RÓŻNYMI FORMAMI PŁATNOŚCI 105
6.15 PŁATNOŚĆ I RESZTA W WALUCIE OBCEJ 106
6.16 ZALICZKA 108

6.17 WYPŁATA GOTÓWKI Z KARTY (CASHBACK) 109

7 OBSŁUGA TRYBU PARKINGOWO-USŁUGOWEGO 110

7.1 WYSTAWIENIE KWITU 110
7.2 KOPIA KWITU 110
7.3 NALICZENIE OPŁATY 111
7.4 WYSTAWIENIE PARAGONU DO KWITU 111
7.5 WYSTAWIENIE PARAGONU ODRĘCZNEGO 112

8 RAPORTY 114

8.1 01 RAPORTY NIEFISKALNE 114
8.1.1 0101 CZYTAJĄCE NIEFISKALNE 114
8.1.2 0102 ZERUJĄCE NIEFISKALNE 119
8.2 02 RAPORTY FISKALNE 120
8.2.1 0201 RAPORT FISKALNY DOBOWY 120
8.2.2 0202 RAPORT MIESIĘCZNY 122
8.2.3 0203 RAPORT OKRESOWY 123
8.2.4 0204 RAPORT ZDARZEŃ 123
8.2.5 0205 RAPORTY ROZLICZENIOWE 124

9 INFORMACJE O BŁĘDACH 125

10 ZAŁĄCZNIK – TABELA KODÓW WAŻONYCH 136

11 ZAŁĄCZNIK – ZEWNĘTRZNA KLAWIATURA 137

1 OPIS KASY

1.1 PODSTAWOWE DANE TECHNICZNE KASY

Kasa ON-LINE	pamięć chroniona o pojemności od 8GB
Baza towarowa	3000 PLU
Nazwa towaru	40 znaków, opis 35 znaków
Nagłówek	nazwa podatnika (42 znaki/3 linie), adres (do 7 linii), linie dodatkowe (42 znaki/2 linie)
Stopka	42 znaki/2 linie (tylko dla paragonów fiskalnych i dokumentów niefiskalnych
Kasjerzy	8
Grupy towarowe	99 (Grupa 100 – towary nierotujące przez określony czas)
Wyświetlacz operatora	2 wiersze po 18 znaków alfanumeryczny, podświetlany
Wyświetlacz klienta	1 wiersz 14 znaków, podświetlany, maksymalna kwota 99 999 999,99
Drukarka	termiczna - prędkość drukowania 150mm/s, 42 znaki w 1 linii
Szerokość papieru	rolka o szerokości 57mm, maksymalna długość rolki 30m
Masa	570 g (z rolką papieru)
Raporty	FISKALNE
	Fiskalny dobowy
	Fiskalny miesięczny (szczegółowy i łączny)
	Fiskalny okresowy (szczegółowy i łączny)
	Zdarzeń (łączny, wybrane zdarzenia)
	Rozliczeniowy (szczegółowy i łączny)
	Fiskalny fiskalizacji (dane do odczytu z Pamięci Chronionej)
	NIEFISKALNE wykonywane, jako czytające i zerujące
	Dobowy niefiskalny (tylko czytający)
	PLU (towarów) ze stanem magazynowym
	PLU (towarów) ze stawkami VAT
	Statystyczny
	Grup towarowych
	Kasowy
	Kasjera (szczegółowy)
	Sprzedaży kasjerów (uproszczony)
	Sprzedaży
	Opakowań zwrotnych
	Nieopłaconych kwitów
	Godzinowy obecny
	Godzinowy ostatni
	Zestaw raportów użytkownika (raporty czytające)
	Stanu kasy
	Wyświetlenie sprzedaży wybranych towarów
	Grupy 100 (towarów nierotujących)
	PLU przypisanych do grup towarowych
	Okresowy grup towarów (rozliczanie towarów akcyzowych)

Z PAMIĘCI KASY

Dane z pamięci chronionej (na kasie i programem AclasMR)

Dane z pamięci fiskalnej (na kasie i programem AclasMR)

UWAGA:

Program AclasMR dostępny jest na stronie produktu w zakładce „Do pobrania". Jest tam również instrukcja opisując sposób posługiwania się tym programem.

Najważniejsze cechy kasy

Niewielka i lekka, a przy tym wysoce funkcjonalna. Wewnętrzne opcje komunikacji: GPRS lub WiFi. Wykorzystując port Ethernet można podłączyć się do sieci LAN lub wykorzystać zewnętrzy modem/router GSM lub router/repeater WiFi.

Nowoczesna, mobilna kasa rejestrująca **ACLAS Kos_ON** doskonale nadaje się dla małych stacjonarnych placówek handlu detalicznego, na stoiska targowo-bazarowe, dla placówek usługowych i do sprzedaży mobilnej. Zakres funkcji, parametrów i możliwości konfiguracyjnych został zaprojektowany zgodnie z jej przeznaczeniem. Maksymalna wielkość paragonu to 100 pozycji, pozycje STORNO też są liczone jako pozycje.

1.2 WYMIARY

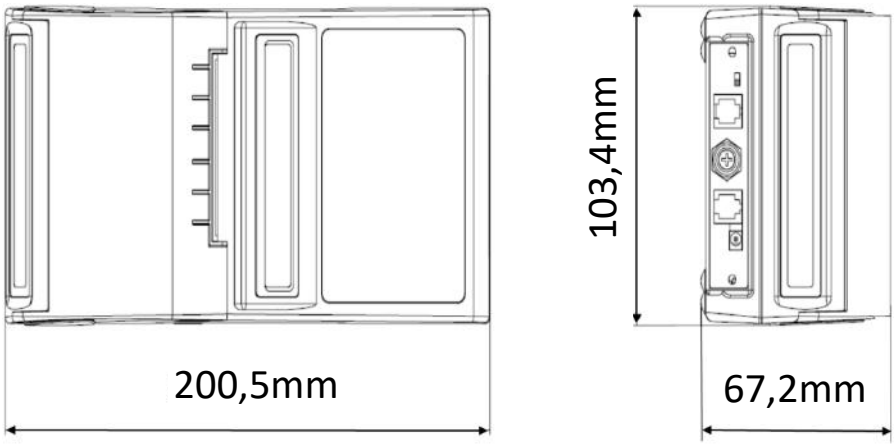

Masa: 570 g z 30 metrową rolką papieru.

1.3 WYŁĄCZNIK ZASILANIA I INTERFEJSY

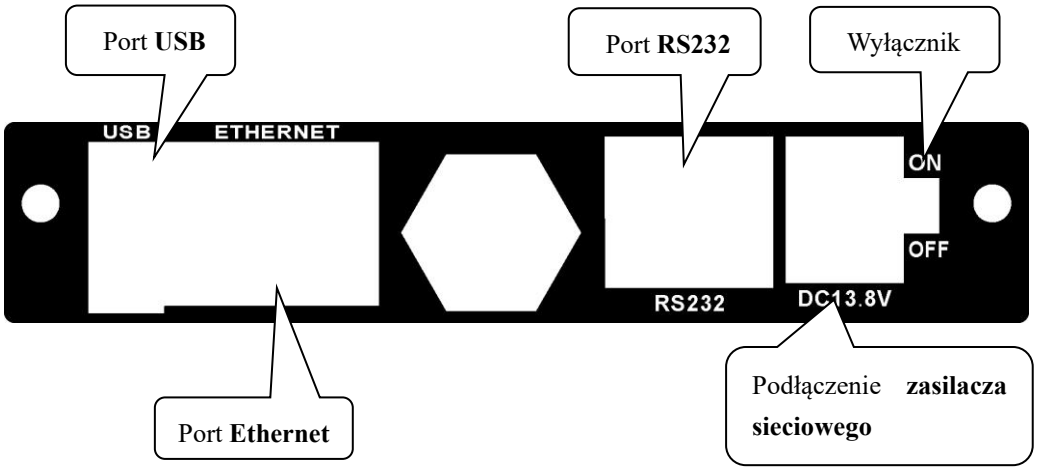

Port **USB** - Złącze czytnika kodów kreskowych

1 - +5V
2 – D-
3 – D+
4 - GND

Port **Ethernet** - Złącze PC/sieci LAN/terminala płatniczego/zewnętrznych modemów GSM/WiFi

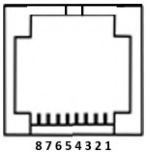

1 – TPO+
2 – TPO-
3 – TPI+
4 – nie podłączone
5 – nie podłączone
6 – TPI-
7 – nie podłączone
8 – nie podłączone

Port **RS232** - Złącze PC/czytnika kodów kreskowych/wagi elektronicznej/terminala płatniczego/modułu rozszerzeń

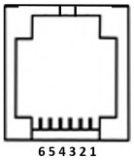

1 – GND
2 – +5V
3 –GND
4 – /RXD
5 – /TXD
6 – Sterowanie szufladą (moduł rozszerzeń)

DC 13.8V - Złącze zasilania

13,8V / 2,5A prąd stały

1.4 WYPOSAŻENIE

Zasilacz sieciowy

Kabel komunikacyjny Ethernet do transmisji danych do internetu.

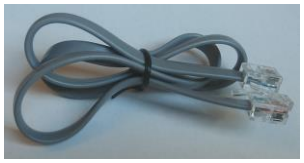

UWAGA:
W przypadku wykorzystywania do komunikacji z komputerem portu RS232 kasy zalecane jest korzystanie z portu RS232 wbudowanego bezpośrednio w komputerze. Stosowanie niektórych konwerterów RS232-USB może powodować błędy przy odczycie danych.

Pełna Instrukcja Obsługi i Programowania

Książka kasy

2 PODSTAWOWA OBSŁUGA KASY

2.1 ZASILANIE KASY

Kasa **ACLAS Kos_ON** umożliwia wyłączanie na dwa sposoby:

1. „**twarde**” tj. przełączenie wyłącznika zasilania do pozycji “OFF” [wyłączone]. W tym rodzaju wyłączania odłączone jest zasilanie z akumulatora (i sieci energetycznej ładującej akumulator), a zasilanie rezerwowe z płyty głównej zasila jedynie pamięć RAM, w której przechowywane są dane o sprzedaży. Zapobiega to utracie przechowywanych danych.
2. „**miękkie**” tj. poprzez dłuższe naciśnięcie klawisza C ⏻ lub w MENU głównym wybranie pozycji 11 WYŁACZ KASE i naciśnięcie klawisza GOTÓWKA ENTER. Zużycie energii przy tym sposobie wyłączania jest prawie zerowe. **Przy codziennym użyciu kasy sugerujemy stosować wyłączanie „miękkie”**.

Kasa **ACLAS Kos_ON** jest urządzeniem energooszczędnym. Po wyłączeniu „miękkim”, kasa wchodzi w tryb głębokiego uśpienia a zużycie energii jest zbliżone do zera.
W konfiguracji kasy można ustawić czasy automatycznego wyłączenia dla pracy na baterii lub z zasilaczem. Klawisz C ⏻ uruchamia ponownie urządzenie. Przełącznik ON/OFF na tylnej ściance jest używany przy długotrwałym przechowywaniu lub nie używaniu kasy przez dłuższy czas. W trakcie codziennego użytkowania operator powinien używać „miękkiego” wyłączania a nie przełącznika ON/OFF. W przypadku używania przełącznika ON/OFF proszę upewnić się, że przełącznik był wyłączony (OFF) przez minimum 4 minuty przed ponownym włączeniem (ON).

UWAGA 1:
Kasy z zainstalowanym opcjonalnym modułem WiFi lub GSM pobierają więcej energii niż kasy w konfiguracji podstawowej. Dlatego też zalecane jest doładowywanie kas z tymi opcjami co najmniej raz dziennie.

UWAGA 2:
W przypadku wystąpienia błędu kasa wyda dźwiękowy sygnał ostrzeżenia i wyświetli numer oraz nazwę błędu. Sygnały ostrzeżeń o błędach powtarzają się 3 razy. Aby przerwać sygnał ostrzeżenia należy nacisnąć klawisz C ⏻.

UWAGA 3:
W trakcie włączania kasa sprawdza dostępność internetu, sumę kontrolną programu pracy kasy oraz może na żądanie sprawdzić powiązanie pamięci fiskalnej z chronioną (wyświetla się, jeżeli jest ustawiony ten parametr w MENU03130309). Wyświetli się wówczas: WERYFIKACJA DANYCH / POTWIERDź 1-T/0-N **. W przypadku małej ilości danych przechowywanych przez kasę proces ten jest krótki. W przypadku znaczącego zapełnienia pamięci proces ten może się znacznie wydłużyć (nawet do kilku minut).**

2.2 ZAKŁADANIE PAPIERU

Przed użyciem kasy rejestrującej, należy włożyć rolkę papieru, a następnie upewnić się, że papier będzie prowadzony poprawnie. W tym celu należy:

1. Otworzyć pokrywę zasobnika rolki i podnieść rolkę docisku taśmy papierowej do głowicy drukującej.

2. Należy usunąć gilzę wraz z nawiniętą na nią końcówką zużytej taśmy papieru. Usunąć wszelkie resztki papieru, ciała obce i kurz z pokrywy.
3. Umieścić nową taśmę papieru w zasobniku. Odgiąć końcówkę taśmy z rolki i upewnić się, że kilka centymetrów taśmy wyjdzie z otworu drukarki po zamknięciu pokrywy zasobnika.
4. Docisnąć rolkę docisku taśmy papierowej do głowicy drukującej. Powinien być wyczuwalny charakterystyczny „klik” przy poprawnym i równomiernym dociśnięciu rolki.

5. Zamknąć pokrywę zasobnika rolki wysuwając na zewnątrz końcówkę rolki.

UWAGA:

Stosować rolki z oznaczeniem kończącej się taśmy, aby umożliwić wymianę we właściwym czasie.

2.3 AKUMULATOR

W kasie **ACLAS Kos_ON** jest użyty akumulator litowo-polimerowy o dużej pojemności. Nowy akumulator może być użytkowany przez kilka lat. Akumulator nie posiada efektu pamięci, więc nie trzeba go wstępnie formatować. Kasa **ACLAS Kos_ON** posiada dwie klasy ostrzeżeń przed niskim napięciem akumulatora:

1. Pierwsza klasa ostrzeżenia występuje, kiedy napięcie baterii jest niższe niż **7,3 V** wyświetlając komunikat „NISKI POZIOM BAT.”. W tym czasie, kasa emituje również sygnały dźwiękowe co 5 sekund, jeżeli jest bezczynna.
2. Druga klasa ostrzeżenia występuje, kiedy napięcie akumulatora spadnie poniżej **7,0 V**, wyświetlany jest komunikat „PODŁĄCZ ZASILACZ” a klawiatura kasy jest zablokowana. **Potrzebne jest wówczas natychmiastowe ładowanie akumulatora z sieci zasilającej.**

Akumulator rozładuje się stopniowo samoczynnie, nawet, jeśli kasa nie będzie używana. Dlatego nawet gdy nie jest używana, kasę zaleca się ładować co trzy miesiące, minimum to dwa razy w roku. Czas pełnego ładowania (przy całkowicie rozładowanym akumulatorze) wynosi około 6 godzin. Przy pierwszym użyciu lub po dłuższej przerwie, akumulator kasy należy naładować do pełna. Kasy nie należy włączać natychmiast po wniesieniu z miejsca o niskiej temperaturze do ciepłego pomieszczenia, lecz dopiero wówczas, gdy kasa nagrzeje się do temperatury pomieszczenia.

Żywotność kasy zmniejszy się, jeśli urządzenie będzie działało w zapylonym lub bardzo wilgotnym otoczeniu przez dłuższy czas.

Jeśli czas używania kasy na zasilaniu akumulatorowym wyraźnie skraca się akumulator należy wymienić na nowy.

UWAGA

ISTNIEJE RYZYKO EKSPLOZJI, JEŚLI AKUMULATOR ZOSTANIE WYMIENIONY NA INNY LUB NIEWŁAŚCIWEGO TYPU.
ZUŻYTY AKUMULATOR NALEŻY UTYLIZOWAĆ W PUNKTACH DO TEGO PRZEZNACZONYCH.

Wymiana akumulatora:

Akumulator wymieniać tylko po wyłączeniu kasy (przełącznik w pozycji „OFF” - wyłączona).

Chociaż dane w kasie mogą być przechowywane przez długi okres po wyjęciu akumulatora, zaleca się jednak jak najszybszą wymianę akumulatora na nowy, aby zapobiec utracie przechowywanych danych. Dostęp do akumulatora można uzyskać po ściągnięciu dolnej klapy zabezpieczającej.

UWAGA:

Akumulator rozładuje się stopniowo samoczynnie, nawet jeśli kasa nie będzie używana. Dlatego kasę zaleca się ładować co 3 miesiące, gdy nie jest używana. Czas pełnego ładowania wynosi około 6 godzin.

2.4 KLAWIATURA

2.4.1 UKŁAD KLAWIATURY

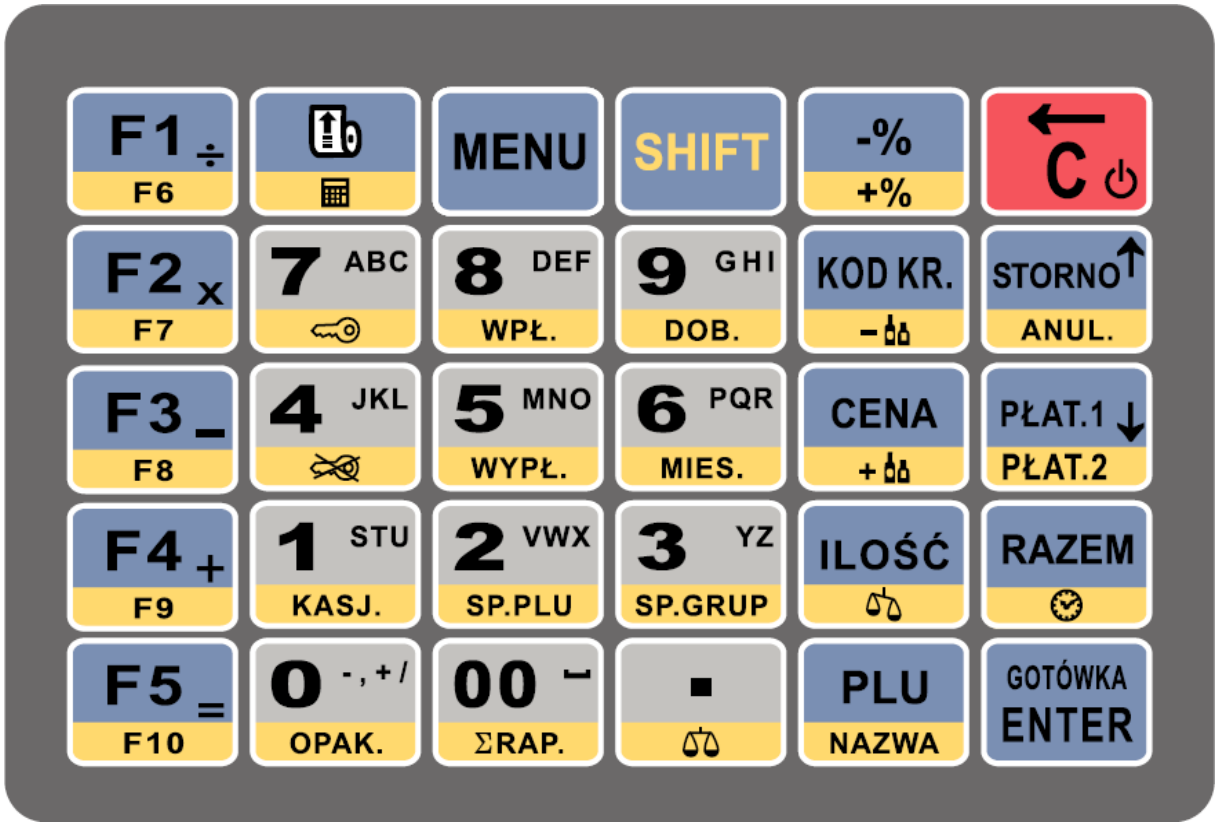

2.4.2 PODSTAWOWE FUNKCJE KLAWISZY

	[ ]	Używany do wysuwu papieru w drukarce o jedną lub więcej linii (przy dłuższym naciskaniu klawisza)
	[ ]	Z użyciem klawisza [SHIFT] włącza lub wyłącza funkcje KALKULATORA
MENU	[MENU]	Klawisz służący nawigacji po funkcjach kasy Przesuw pozycji w MENU „w dół”
SHIFT	[SHIFT]	Klawisz [SHIFT] włącza funkcje opisane na żółtym tle, u dołu klawiszy
-%	[-%]	Rabat procentowy
+%	[+%]	Z użyciem klawisza [SHIFT] narzut procentowy
C	[C] [←]	Wyjście z wykonywanej operacji, wyjście na wyższy poziom w MENU Usuwanie ostatnio wprowadzonego znaku
	⏻	„Miękkie” włączanie i wyłączanie kasy

KOD KR.	[KOD KR.]	Kod kreskowy lub inny kod towaru (PLU), maksymalnie 13 pozycyjny
	[−]	Z użyciem klawisza [SHIFT] przyjęcie opakowań (zwrot kaucji)
STORNO ↑ ANUL.	[STORNO] [↑]	STORNO pozycji na paragonie Przesuw pozycji w MENU „w górę”
	[ANUL.]	Z użyciem klawisza [SHIFT] anulacja paragonu
CENA +	[CENA]	Klawisz umożliwiający wprowadzenie ceny z klawiatury
	+	Z użyciem klawisza [SHIFT] wydanie opakowań (pobranie kaucji)
PŁAT.1 ↓ PŁAT.2	[PŁAT.1]	Zapłata kartą kredytową (ustawienie fabryczne, można zmienić)
	[PŁAT.2]	Z użyciem klawisza [SHIFT] zapłata czekiem (ustawienie fabryczne, można zmienić)
ILOŚĆ	[ILOŚĆ]	Wprowadzanie mnożnika ilości do wybranego towaru, usługi, opakowania
	[ ]	Z użyciem klawisza [SHIFT] Ważenie (jednorazowy odczyt masy z wagi)
RAZEM	[RAZEM]	Wyświetlenie łącznej sumy do zapłaty (podsuma), otwarcie szuflady (nie działa tak, gdy jest chociaż jedna pozycja na otwartym paragonie)
	[ ]	Z użyciem klawisza [SHIFT] wyświetlanie czasu, wersji programu oraz napięcia akumulatora – na wyświetlaczu operatora
PLU NAZWA	[PLU]	Klawisz wyboru towaru po numerze PLU
	[NAZWA]	Z użyciem klawisza [SHIFT] wprowadzanie nazwy towaru (PLU) z klawiatury
GOTÓWKA ENTER	[GOTÓWKA]	Zapłata gotówką
	[ENTER]	Klawisz potwierdzenia wykorzystywany w MENU kasy oraz w trakcie wielu operacji kasowych
0 -,+/ OPAK.	[0] [-,+/]	Klawisz cyfry [0] Klawisz znaków [-], [,], [+], [/] oraz innych dostępnych pod tym klawiszem
	[OPAK.]	Z użyciem klawisza [SHIFT] wydruk zerującego Raportu opakowań zwrotnych
1 STU KASJ.	[1] [STU]	Klawisz cyfry [1] Klawisz znaków [S], [T], [U], [Ś]
	[KASJ.]	Z użyciem klawisza [SHIFT] wydruk zerującego Raportu kasjera
2 VWX SP.PLU	[2] [VWX]	Klawisz cyfry [2] Klawisz znaków [V], [W], [X]
	[SP.PLU]	Z użyciem klawisza [SHIFT] wydruk zerującego Raportu sprzedaży towarów (PLU)

3 YZ SP.GRUP	[3] [YZ]	Klawisz cyfry [3] Klawisz znaków [S], [T], [Ż], [Ź]
	[SP.GRUP]	Z użyciem klawisza [SHIFT] wydruk zerującego Raportu sprzedaży grup towarów (nie kasuje raportu okresowego grup akcyzowych)
4 JKL	[4] [JKL]	Klawisz cyfry [4] Klawisz znaków [J], [K], [L], [Ł]
	[ ]	Z użyciem klawisza [SHIFT] wylogowanie kasjera
5 MNO WYPŁ.	[5] [MNO]	Klawisz cyfry [5] Klawisz znaków [M], [N], [O], [Ó], [Ń]
	[WYPŁ.]	Z użyciem klawisza [SHIFT] wydruk potwierdzenia Wypłaty
6 PQR MIES.	[6] [PQR]	Klawisz cyfry [6] Klawisz znaków [P], [Q], [R]
	[MIES.]	Z użyciem klawisza [SHIFT] wydruk Raportu fiskalnego miesięcznego
7 ABC	[7] [ABC]	Klawisz cyfry [7] Klawisz znaków [A], [B], [C], [Ą], [Ć]
	[ ]	Z użyciem klawisza [SHIFT] zalogowanie kasjera
8 DEF WPŁ.	[8] [DEF]	Klawisz cyfry [8] Klawisz znaków [D], [E], [F], [Ę]
	[WPŁ.]	Z użyciem klawisza [SHIFT] wydruk potwierdzenia Wpłaty
9 GHI DOB.	[9] [GHI]	Klawisz cyfry [9] Klawisz znaków [G], [H], [I]
	[DOB.]	Z użyciem klawisza [SHIFT] wydruk Raportu fiskalnego dobowego
00 ∑RAP.	[00] [ ]	Klawisz podwójnego zera Klawisz znaku [SPACJA]
	[∑RAP.]	Z użyciem klawisza [SHIFT] wydruk zestawu raportów użytkownika
.	[,]	Separator dziesiętny (przecinek)
	[ ]	Z użyciem klawisza [SHIFT] Doważanie

F1 ÷ F6	[F1] [÷] [F6]	Klawisz szybkiego dostępu [F1], do zdefiniowania Dzielenie [÷] w trybie KALKULATORA Z użyciem klawisza [SHIFT] klawisz szybkiego dostępu [F6], do zdefiniowania
F2 x F7	[F2] [x] [F7]	Klawisz szybkiego dostępu [F2], do zdefiniowania Mnożenie [x] w trybie KALKULATORA Z użyciem klawisza [SHIFT] klawisz szybkiego dostępu [F7], do zdefiniowania
F3 _ F8	[F3] [-] [F8]	Klawisz szybkiego dostępu [F3], do zdefiniowania Odejmowanie [-] w trybie KALKULATORA Z użyciem klawisza [SHIFT] klawisz szybkiego dostępu [F8], do zdefiniowania
F4 + F9	[F4] [+] [F9]	Klawisz szybkiego dostępu [F4], do zdefiniowania Dodawanie [+] w trybie KALKULATORA Z użyciem klawisza [SHIFT] klawisz szybkiego dostępu [F9], do zdefiniowania
F5 = F10	[F5] [=] [F10]	Klawisz szybkiego dostępu [F5], do zdefiniowania, Wynik [=] w trybie KALKULATORA Z użyciem klawisza [SHIFT] klawisz szybkiego dostępu [F10], do zdefiniowania

2.4.3 WPROWADZANIE ZNAKÓW Z KLAWIATURY

Przy wpisywaniu kodu numeru unikatowego, nazwy PLU, nazwy grupy towarowej, nazwy waluty, nazwy płatności, wiadomości w nagłówku i stopce konieczne jest wpisywanie znaków z klawiatury. Wszystkie znaki wpisywane są w jednakowy sposób (jak na klawiaturze telefonu komórkowego).

UWAGA:
Znaki dostępne do wybrania i wydrukowania na kasie jak i do przesłania z programu AclasECR:
- znaki alfabetu polskiego (są znaczące dla definiowania nazwy PLU, należy stosować duże litery, małe litery w nazwie traktowane są tak samo jak duże),
- cyfry od 0 do 9 (są znaczące dla definiowania nazwy PLU),
- znaki . (kropka) , (przecinek) / (ukośnik) % (procent) (są znaczące dla definiowania nazwy PLU),
- znaki - + ? $ & ( ) : _ ! # * = [ ] { } < > @ ` ~ (są nieznaczące dla definiowania nazwy PLU tzn. np. nazwa „ABC” i „A$B?C” – to ta sama nazwa i kasa nie przyjmie drugiej takiej nazwy).

Każdy klawisz liczbowy połączony jest z literami alfabetu angielskiego. **Pierwszym znakiem jest cyfra** np. na klawiszu 9 GHI DOB. „9” jest pierwszym znakiem, „G” jest drugim znakiem, „H” trzecim, a ‘”I’ ostatnim. Poprzez jednokrotne wciśnięcie klawisza wprowadzamy cyfrę „9”. Dla wpisania pierwszej litery w ciągu wyświetlanych znaków („G”), należy szybko dwukrotnie nacisnąć klawisz, dla wpisania drugiej litery („H”) należy szybko trzykrotnie nacisnąć klawisz, itd.

Np.: dla wpisania „ACLAS7”, należy nacisnąć kolejno:

7 ABC dwa razy

7 ABC cztery razy

4 JKL cztery razy

7 ABC dwa razy

1 STU KASJ. dwa razy

7 ABC jeden raz.

UWAGI:

1. **Aby uzyskać znak podwójnej szerokości i pogrubiony należy każdorazowo przed wyborem znaku nacisnąć klawisz ILOŚĆ, następnie wprowadzić znak, który chcemy powiększyć.**
2. **Aby zmienić fabryczne ustawienie wydruku dużych liter należy przed wyborem znaku nacisnąć klawisz CENA, aby zmienić opcję na wydruk małych liter.**
3. **Aby usunąć jedną literę po drugiej należy naciskać klawisz C, działa jak klawisz „backspace” na klawiaturze komputera.**

2.5 LOGOWANIE KASJERA

Kasa **ACLAS Kos_ON** nie może wykonywać operacji sprzedaży bez zalogowania się kasjera. Dla zagwarantowania poprawności raportów sprzedaży poszczególnych kasjerów, każdy kasjer może posiadać swoje indywidualne hasło do logowania.

Kasa **ACLAS Kos_ON** obsługuje 8 kasjerów, odpowiadające im kody: 1 do 8 (A do H). Każdy kod (kasjer) może posiadać różny poziom dostępu do funkcji kasy. Fabrycznie zaprogramowane hasła kasjerów to „000”

UWAGA:

Do chwili zalogowania się kasjera każda operacja sprzedaży spowoduje wyświetlenie błędu. Przy pojawieniu się błędu kasa wyemituje trzykrotny sygnał dźwiękowy oraz wyświetli szczegółową informację o błędzie wraz z jego numerem.

Metody logowania kasjera

Gdy żaden kasjer nie jest zalogowany lub należy szybko zmienić kasjera można zalogować kasjera na dwa sposoby:

1. *Wykorzystując klawisz* SHIFT *i klawisz logowania* 7 ABC.

Wyświetli się:

```
ZALOGUJ KASJERA
PODAJ NR. KASJERA _
```

, należy podać numer od 1 do 8.

Naciskając klawisz GOTÓWKA ENTER wyświetli się: STAN POCZATKOWY 0,00

(ilość gotówki w szufladzie kasowej), należy potwierdzić sugerowaną kwotę klawiszem GOTÓWKA ENTER lub wprowadzić właściwą kwotę i potwierdzić klawiszem GOTÓWKA ENTER.

Wyświetli się: HASŁO ---, należy wpisać właściwe (zmienione) 3 cyfrowe hasło lub hasło fabryczne – 3 zera.

Po naciśnięciu klawisza GOTÓWKA ENTER, kasjer o podanym numerze i haśle został zalogowany **a poprzednio zalogowany kasjer – wylogowany automatycznie**.

2. ***Poprzez logowanie awaryjne (MENU09)***

Gdy zostały zapomniane hasła logowania i na kasie **nie jest aktualnie zalogowany żaden kasjer**, wówczas konieczna jest ingerencja serwisanta obsługującego daną kasę.

Należy nacisnąć klawisz MENU, wyświetli się: 09 LOGOWANIE AWARYJNE.

Naciskając klawisz GOTÓWKA ENTER wydrukuje się kwit niezbędny do uzyskania **hasła zastępczego,** dane z kwitu (numer unikatowy, datę i kod) należy podać serwisantowi dla wygenerowania **hasła zastępczego**.

Wyświetli się: STAN POCZATKOWY 0,00 do wprowadzenia ilości gotówki w szufladzie kasowej dla kasjera D (nr 4 - KIEROWNIK), należy potwierdzić sugerowaną kwotę klawiszem GOTÓWKA ENTER lub wprowadzić właściwą kwotę i potwierdzić klawiszem GOTÓWKA ENTER.

Wyświetli się: HASŁO ---, należy podać **hasło zastępcze** przekazane przez serwisanta.

Po poprawnym wprowadzeniu hasła logowany jest fabryczny kasjer D (nr 4 – SERWIS), **poprzednio zalogowany kasjer jest wylogowany** i przywrócone są fabryczne ustawienia kasjerów.

Kasjer D (nr 4) ma najwyższe uprawnienia przy powrocie do ustawień fabrycznych i może ustawić uprawnienia wszystkim innym kasjerom.

2.6 IKONKI

W pierwszej linii wyświetlacza mogą pojawić się następujące ikonki statusu:

- (akumulator) – wskazuje orientacyjne napięcie akumulatora, jeżeli nie jest podłączony zasilacz sieciowy.

Gdy zasilacz sieciowy jest podłączony ikonka jest „pełna” lub w trakcie ładowania. W stanie „stand-by” (brak operacji na kasie przez dłuższy czas) kasa pokazuje dokładne napięcie akumulatora (8,40V gdy jest podłączony zasilacz sieciowy).

L (**L**AN) – wskazuje, że kasa ustawiona jest na połączenie do internetu poprzez sieć LAN (port Ethernet).

W (**W**iFi) – wskazuje, że kasa ustawiona jest na połączenie do internetu poprzez sieć WiFi.

G (**G**SM) – wskazuje, że kasa ustawiona jest na połączenie do internetu poprzez sieć GSM.

√ lub **x** – wskazuje, czy jest połączenie przez wybrany sposób komunikacji.

✉ – wskazuje, że dane nie zostały wysłane zgodnie z harmonogramem repozytorium.

P⭳ (**P**obieranie) – wskazuje, że odbywa się pobieranie aktualizacji programu pracy kasy.

UWAGA:

Instalacja nowego programu pracy kasy możliwa jest tylko po wykonaniu Raportu fiskalnego dobowego.

2.7 MENU SYSTEMOWE

MENU główne kasy **ACLAS Kos_ON** posiada **11 pozycji**. W zależności od udzielonych kasjerowi uprawnień, nie wszystkie pozycje muszą się wyświetlać. Umożliwiają one autoryzację użytkownika urządzenia oraz dostęp do poszczególnych trybów pracy kasy. Użytkownik wywołuje je naciskając klawisze strzałek PŁAT.1 ↓ PŁAT.2 lub STORNO ↑ ANUL. i zatwierdzając wybór klawiszem GOTÓWKA ENTER **lub wykorzystując skróty adresowe** (po wejściu do MENU klawiszem MENU). Funkcje realizowane w poszczególnych trybach opisano w odpowiednich rozdziałach.

TRYB SPRZEDAŻY: używany do rejestracji sprzedaży i innych operacji kasowych za wyjątkiem operacji w trybie parkingowo-usługowych. Będąc w Trybie parkingowo-usługowym można przejść do niego wybierając w MENU pozycję 07 TRYB SPRZEDAŻY.

01 RAPORTY NIEFISKALNE	drukowanie lub podgląd informacji o sprzedaży, towarach, itp. bez kasowania danych lub liczników lub z kasowaniem poszczególnych liczników przy wykonywaniu zerujących raportów niefiskalnych
02 RAPORTY FISKALNE	drukowanie wszystkich rodzajów raportów fiskalnych dostępnych w kasie
03 KONFIGURACJA	definiowanie baz danych (towarów/usług, kasjerów, opakowań, itp.) i parametrów kasy
04 FUNKCJE SERWISOWE	serwisowe ustawienia systemu, obsługiwane jedynie przez serwisanta
05 PAMIĘĆ CHRONIONA	odczyt i wydruk danych z pamięci chronionej kasy
06 TRYB PARKINGOWY	tryb obsługi parkingowej służy do drukowania kwitu parkingowego lub innego potwierdzającego rozpoczęcie usługi oraz możliwość automatycznego wyświetlenia należności za parkowanie lub inną usługę rozliczaną czasowo, bez wydruku paragonu
07 TRYB PARK.-USŁUG.	służy do przełączenia między trybami, jeżeli wyświetlony jest TRYB SPRZEDAŻY to znaczy, że jesteśmy w TRYBIE PARKINGOWO-USŁUGOWYM i odwrotnie
08 WYLOGUJ	wylogowanie kasjera

09 LOGOWANIE AWARYJNE awaryjne logowanie kasjera

11 WYŁĄCZ KASĘ „miękkie” wyłączanie kasy

UWAGI:

1. **Niektóre funkcje wymagają wcześniejszego wykonania Raportu Fiskalnego Dobowego lub zerującego Raportu PLU/Magazynowego. Szczegóły opisano w Rozdziale 3 i 8.**
2. **Funkcje nie dostępne przy danym ustawieniu lub trybie są ukrywane i niewidoczne w MENU. Aby uzyskać do nich dostęp należy zmienić tryb lub konfigurację kasy.**

2.7.1 ADRESOWANIE FUNKCJI I SPOSÓB PORUSZANIA SIĘ PO MENU

W kasie **ACLAS Kos_ON** poszczególne funkcje w menu mają własne adresy. Funkcję można wywołać wciskając klawisz MENU a następnie wpisać adres funkcji. Można również poruszać się (nawigować) po menu za pomocą strzałek PŁAT.1 ↓ / PŁAT.2 i STORNO ↑ / ANUL. a następnie zatwierdzić klawiszem GOTÓWKA ENTER.

Np.: Dla wydruku danych o kasjerach można wykonać to na 2 sposoby:

1. ***Poprzez klawisz MENU i adres***

Wciskamy kolejno MENU a następnie 0 -.,+/ OPAK. 3 YZ SP.GRUP 0 -.,+/ OPAK. 9 GHI DOB. 0 -.,+/ OPAK. 2 VWX SP.PLU

pojawia się komunikat 02 DRUKUJ DANE KASJ. i automatycznie drukowane są dane kasjerów.

UWAGA:

W Instrukcji obsługi i programowania kasy ACLAS Kos_ON do opisu funkcji stosowane są skróty adresowe, aby użytkownik mógł łatwo zaadresować żądaną funkcję.

2. ***Poprzez nawigację z wykorzystaniem strzałek PŁAT.1 ↓ / PŁAT.2 i STORNO ↑ / ANUL. oraz klawisza GOTÓWKA ENTER.***

Klawisz strzałki PŁAT.1 ↓ / PŁAT.2 do pozycji 03 KONFIGURACJA, klawisz GOTÓWKA ENTER.

Klawisz strzałki PŁAT.1 ↓ / PŁAT.2 do pozycji 09 KASJERZY, klawisz GOTÓWKA ENTER.

Klawisz strzałki PŁAT.1 ↓ / PŁAT.2 do pozycji 02 DRUKUJ DANE KASJ., klawisz GOTÓWKA ENTER i drukowane są dane kasjerów.

3 USTAWIENIA W TRYBIE KONFIGURACJA

W trybie 03 KONFIGURACJA można wybrać i zdefiniować następujące pozycje:

01 CZAS
02 PROGRAMOWANIE PLU
03 GRUPY
04 OPAKOWANIA
05 WALUTY
06 KLAWISZE SKRÓTU
07 ZDEFINIOWANY RABAT/NARZUT
08 PŁATNOŚCI
09 KASJERZY
10 KATEGORIE KASJERÓW
11 NAGŁÓWEK
12 STAWKI PTU
13 PARAMETRY
14 RAPORT UŻYTKOWNIKA
15 DIAGNOSTYKA
16 TRYB PARKINGOWO-USŁUGOWY
17 USTAWIENIA SIECIOWE KASY
18 TEST SERWERÓW
19 PROGRAM PRACY KASY

Do nawigacji można stosować klawisze PŁAT.1 ↓ / PŁAT.2 lub STORNO ↑ / ANUL. oraz GOTÓWKA / ENTER **lub skróty adresowe**. Jeżeli błędnie wprowadzimy jakąś daną lub parametr należy nacisnąć klawisz C ⏻, aby skasować go lub wyjść z definiowania.

W niektórych przypadkach, aby zmienić ustawienia, należy wykonać wcześniej Raport Fiskalny Dobowy lub zerujący Raport PLU/Magazynowy lub zerujący Raport Grup / Grup Okresowych.

3.1 0301 CZAS

Po wejściu w tą pozycję pojawi się:

```
01 CZAS-AUTOM. SYNCHRONIZACJA
02 CZAS-RĘCZNE USTAWIENIE
03 CZAS ZAPISU W PAM.
```

.

Wybierając: 01 CZAS-AUTOM. SYNCHRONIZACJA, kasa automatycznie zsynchronizuje czas z serwerem czasu Głównego Urzędu Miar i wyświetli:

```
SYNCHR. CZASU OK
```

. Wyjście klawiszem C ⏻.

Gdy nie jest możliwa automatyczna synchronizacja z serwerem GUM (kasa nie ma połączenia z internetem), aby skorygować czas należy użyć ustawienia ręcznego: 02 CZAS-RĘCZNE USTAWIENIE, wyświetli się:

```
CZAS:   (GGMM)
GGMM        0903
```

podpowiadany aktualny czas kasy. Należy go skorygować i nacisnąć klawisz GOTÓWKA ENTER aby zatwierdzić. Następnie kasa zapyta się o czas zimowy/letni:

```
CZAS 1-ZIMA/2-LATO
                2
```

. Po wpisaniu wybranego czasu należy nacisnąć klawisz GOTÓWKA ENTER aby zatwierdzić.

Wybierając: 03 CZAS ZAPISU W PAM. wyświetli się:

```
F:2020/08/28 09:36
C:2020/08/28 10:12
```

gdzie: **F** oznacza czas ostatniego zapisu w pamięci **F**iskalnej a **C** oznacza czas ostatniego zapisu w pamięci **C**hronionej.

UWAGI:

1. **Zmianę czasu można wykonać tylko po Raporcie Fiskalnym Dobowym (zarówno automatyczną synchronizację jak i ręczne ustawienie czasu).**
2. **Możliwa jest korekta czasu SUMARYCZNIE o 2 godziny (sumując wszystkie zmiany na „+" i na „-") w okresie: od wykonania Raportu Fiskalnego Dobowego a przed pierwszą sprzedażą.**
3. **Raport Fiskalny Dobowy nie może być oznaczony datą i czasem wcześniejszym niż ostatni zapisany w pamięci fiskalnej.**

3.2 0302 PROGRAMOWANIE PLU

Po wejściu w pozycję

```
02 PROGRAMOWANIE PLU
```

pojawia się podmenu z pozycjami do wyboru:

01 PROGRAMOWANIE PLU
02 RAPORT PLU
03 MAGAZYN
04 KASUJ PLU
05 KODY WAŻONE
06 TERMIN GRUPY 100
07 ZNAJDŹ KOD KRESKOWY

3.2.1 030201 PROGRAMOWANIE PLU

Po wejściu w pozycję

```
01 PROGRAMOWANIE PLU
```

wyświetli się:

```
NR. PLU(1~3000)
```

, należy wpisać nr towaru/usługi (PLU) i zatwierdzić go klawiszem GOTÓWKA ENTER do dalszej edycji. Klawisz C wycofuje wpisany nr PLU.

UWAGA:

Jeżeli od ostatniej definicji PLU nastąpiła sprzedaż to przy definiowaniu/zmianie PLU:

a) nowych, można je definiować bez wykonywania wcześniej Raportu Fiskalnego Dobowego,
b) istniejących i sprzedanych, należy wykonać zerujący Raport PLU/Magazynowy lub również Raport Fiskalny Dobowy (zależy od ustawień w MENU031302).

Po wyświetleniu: NAZWA należy wpisać nazwę PLU na klawiaturze (maksimum 40 znaków). Następnie nacisnąć klawisz GOTÓWKA ENTER, aby ją zatwierdzić. Gdy PLU o wprowadzonym numerze już istnieje, na wyświetlaczu pojawi się jego nazwa. Można ją zmienić wprowadzając nową lub nie zmieniać przyciskając klawisz GOTÓWKA ENTER.

UWAGA:
Przy definiowaniu PLU kasa umożliwia szybkie programowanie. Gdy w czasie programowania pojawi się napis: „RAZEM – ZAPISZ I WYJDŹ" naciskając klawisz RAZEM zatwierdzamy wprowadzane dotychczas ustawienia i wychodzimy z programowania danego PLU.
Wymagane jest jedynie wprowadzenie co najmniej nazwy PLU. Brakujące parametry PLU zostaną uzupełnione do ustawień PLU fabrycznego tzn.:
- stawka PTU A
- cena „0,00"
- bez jednostki miary
- bez opisu PLU
- PLU zaprogramowane w Grupie 1
- towar nieważony (nie można sprzedawać ułamkowych części jednostek)
- brak przypisania opakowania zwrotnego
- brak stawki opłat (nie jest usługą rozliczaną za czas)
- brak przypisania stanu magazynowego i minimalnego stanu magazynowego
- brak przypisania kodów kreskowych.

Po wyświetleniu: STAWKA PTU (A~G) A należy wybrać stawkę podatkową właściwą dla tego PLU i zatwierdzić klawiszem GOTÓWKA ENTER.
Jeżeli wybrana stawka podatku nie jest zdefiniowana, to na wyświetlaczu pojawi się komunikat błędu B053: NIEPRAWIDŁOWA STAWKA PODATKU. Należy wówczas sprawdzić poprawność wybranej stawki lub **zdefiniować ją przed rozpoczęciem definiowania tego PLU**.

UWAGA:
Aby zastosować uproszczone definiowanie PLU, po wprowadzeniu stawki PTU należy nacisnąć klawisz

RAZEM **. PLU jest gotowe do użycia, w trakcie sprzedaży należy tylko wprowadzić jego cenę.**

Po wyświetleniu: CENA 0,00 wpisać cenę towaru.

Maksymalna wartość ceny definiowanej w PLU wynosi 999 999,99. Zatwierdzić klawiszem GOTÓWKA ENTER.
Jeżeli cena nie zostanie wpisana (potwierdzona wartość 0,00) to kasa zawsze będzie pytać się o cenę przy wyborze danego PLU.

UWAGA 1:
W przypadku ceny dla PLU parkingowo-usługowych (towar jako usługa rozliczana czasowo) cena musi wynosić 0,00.

UWAGA 2:

Aby zastosować uproszczone definiowanie PLU, po wprowadzeniu ceny można nacisnąć klawisz RAZEM **. PLU jest gotowe do użycia z ustawieniami fabrycznymi, w trakcie sprzedaży należy tylko wprowadzić jego cenę jeżeli ustawiono 0,00.**

Po wyświetleniu: 01 JEDNOSTKA:, można wpisać własną jednostkę miary (maksymalnie 4 znaki normalne lub 2 **POGRUBIONE**) po naciśnięciu klawisza GOTÓWKA ENTER lub wybrać pozycję z listy: brak jednostki lub jedną z 11 predefiniowanych.

Po wyświetleniu: OPIS PLU:, można wpisać maksymalnie 35 znakowy opis programowanego PLU zatwierdzając klawiszem GOTÓWKA ENTER lub nie wprowadzać żadnego opisu i zatwierdzić klawiszem GOTÓWKA ENTER.

Po wyświetleniu: NR.GRUPY (1~99) 1 należy wpisać numer grupy właściwej dla tego towaru i zatwierdzić klawiszem GOTÓWKA ENTER.

UWAGA:
Aby zastosować uproszczone definiowanie PLU, po wybraniu numeru grupy można nacisnąć klawisz RAZEM **. PLU jest gotowe do użycia z ustawieniami fabrycznymi, w trakcie sprzedaży należy tylko wprowadzić jego cenę jeżeli ustawiono 0,00.**

Po wyświetleniu: TOWAR WAŻONY 1-TAK/0-NIE 0, należy wpisać 1 lub pozostawić domyślne 0 i zatwierdzić klawiszem GOTÓWKA ENTER. Po zdefiniowaniu jako TOWAR WAŻONY (1-TAK) i podłączeniu do kasy wagi elektronicznej, ilość towaru (masa) będzie pochodziła ze wskazania podłączonej wagi. Masę można również wprowadzać z klawiatury kasy.

UWAGA:

Aby zastosować uproszczone definiowanie PLU, po wybraniu „0" albo „1" można nacisnąć klawisz RAZEM. PLU jest gotowe do użycia z ustawieniami fabrycznymi, w trakcie sprzedaży należy tylko wprowadzić jego cenę jeżeli ustawiono 0,00.

Po wyświetleniu: OPAKOWANIE(0~100) 0 należy wpisać numer opakowania sprzedawanego wraz z towarem (z zakresu od 1 do 100). Domyślnie podpowiadane „0" oznacza brak opakowania sprzedawanego wraz z towarem. Nacisnąć klawisz GOTÓWKA ENTER aby zatwierdzić.

UWAGA 1:
Aby zastosować uproszczone definiowanie PLU, po wybraniu numeru opakowania można nacisnąć klawisz RAZEM. PLU jest gotowe do użycia z ustawieniami fabrycznymi, w trakcie sprzedaży należy tylko wprowadzić jego cenę jeżeli ustawiono 0,00.

UWAGA 2:
W zależności od trybu pracy: SPRZEDAŻY lub PARKINGOWO-USŁUGOWEGO, w tym miejscu definiowania PLU (usługi) wyświetlają się w kolejności różne komunikaty. Dla trybu SPRZEDAŻY wyświetli się kolejna pozycja do definiowania – ILOŚĆ (jeżeli włączona jest funkcja magazynowa). Dla trybu PARKINGOWO-USŁUGOWEGO wyświetla się NUMER STAWKI(0-5) a dopiero po niej – ILOŚĆ (jeżeli włączona jest funkcja magazynowa).

Po wyświetleniu: NUMER STAWKI(0-5) 0 należy wpisać właściwą stawkę opłaty i zatwierdzić klawiszem GOTÓWKA ENTER. Stawka „0" oznacza, że nie jest to usługa rozliczana czasowo lecz towar.

UWAGA 1:
Aby zdefiniować PLU jako usługę rozliczaną czasowo należy wpisać jej numer od 1 do 5 i zatwierdzić klawiszem GOTÓWKA ENTER. Wówczas przy wystawianiu pozycji sprzedaży poprzez wybieranie PLU zdefiniowanego jako usługa rozliczana czasowo, kasa podpowie jak wprowadzać dane z kwitu.

Jeżeli wprowadzimy stawkę numer „0” to PLU jest traktowane jako towar i nie umożliwia wystawienia pozycji sprzedaży do kwitu (sprzedaży usługi rozliczanej czasowo).

UWAGA 2:

Aby zastosować uproszczone definiowanie PLU, po wybraniu stawki opłat można nacisnąć klawisz RAZEM. PLU jest gotowe do użycia z ustawieniami fabrycznymi, w trakcie sprzedaży należy tylko wprowadzić jego cenę jeżeli ustawiono 0,00, a jeżeli wybrano stawkę od 1 do 5 – kasa sama naliczy opłatę.

Jeżeli w MENU03130303 FUNKCJA MAGAZYNOWA jest włączona to wyświetli się: ILOść, należy wpisać stan wprowadzanego magazynu (maksymalna ilość: 999 999 dla wartości całkowitych lub 999 999,999 dla wartości ułamkowych – towarów ważonych) i zatwierdzić klawiszem GOTÓWKA ENTER.

UWAGA:

Aby zastosować uproszczone definiowanie PLU, po wprowadzeniu stanu początkowego magazynu można nacisnąć klawisz RAZEM. PLU jest gotowe do użycia z ustawieniami fabrycznymi, w trakcie sprzedaży należy tylko wprowadzić jego cenę jeżeli ustawiono 0,00.

Przy włączonej funkcji magazynowej wyświetli się również: MINIMALNY STAN. Należy wpisać minimalny stan magazynu (maksymalna ilość: 999 999 dla wartości całkowitych lub 999 999,999 dla wartości ułamkowych – towarów ważonych), który spowoduje wydrukowanie tego towaru w Raporcie minimalnych stanów magazynowych, jeżeli jego stan osiągnie wartość równą lub mniejszą od zdefiniowanego stanu minimalnego. Zatwierdzić klawiszem GOTÓWKA ENTER.

Po wyświetleniu: NR.KODU wpisać 13 cyfrowy kod kreskowy PLU na klawiaturze lub czytnikiem kodów kreskowych sczytać go z towaru, zatwierdzić klawiszem GOTÓWKA ENTER. Z klawiatury można również wpisać każdy inny kod cyfrowy o długości od 1 do 13 cyfr.

UWAGA:

Aby zastosować uproszczone definiowanie PLU, po wprowadzeniu minimalnego stanu magazynu można nacisnąć klawisz RAZEM. PLU jest gotowe do użycia z ustawieniami fabrycznymi, w trakcie sprzedaży należy tylko wprowadzić jego cenę jeżeli ustawiono 0,00.

Po wyświetleniu: INNY KOD 1 należy wprowadzić kolejny kod kreskowy (lub inny kod cyfrowy o długości od 1 do 13 cyfr) dla tego PLU lub naciskając klawisz GOTÓWKA ENTER bez wprowadzenia kodu, wyjść z definiowania PLU.

Po wprowadzeniu „KOD 1" kasa będzie się pytać o kolejne kody, które należy przypisać do tego PLU. W ten sposób **można przypisać do 10 dodatkowych kodów (maksymalnie 13 pozycyjnych) do jednego PLU**. Zatwierdzenie klawiszem GOTÓWKA ENTER braku kodu kończy definiowanie wybranego PLU.

Następnie można wybrać kolejny numer PLU do edycji lub naciskając klawisz C wyjść z definiowania PLU.

UWAGA:

Aby zastosować uproszczone definiowanie PLU, po wprowadzeniu pierwszego kodu można nacisnąć klawisz RAZEM . Podobnie przy wprowadzaniu następnych kodów. PLU jest gotowe do użycia z ustawieniami fabrycznymi, w trakcie sprzedaży należy tylko wprowadzić jego cenę jeżeli ustawiono 0,00.

3.2.2 030202 RAPORT PLU

Po wejściu w pozycję 02 RAPORT PLU wyświetli się: OD NR.

Należy podać numer początkowy PLU do wydrukowania i zatwierdzić klawiszem GOTÓWKA ENTER, następnie wyświetli się: DO NR. Należy podać numer końcowy PLU do wydrukowania i zatwierdzić klawiszem GOTÓWKA ENTER. Nastąpi wydruk tylko PLU zdefiniowanych we wprowadzonym zakresie.

3.2.3 030203 MAGAZYN

Funkcja magazynowa dostępna jest po jej włączeniu w ustawieniach parametrów systemowych w MENU03130303 FUNKCJA MAGAZYNOWA. Można edytować ilość PLU w magazynie dodając (dostawa), odejmując (ubytki) lub nadpisując (inwentaryzacja).

3.2.3.1 03020301 DODAJ DO MAGAZYNU

Po wyświetleniu: 01 NR PLU / 02 KOD KRESKOWY należy wpisać nr PLU lub kod kreskowy, którego stan chcemy skorygować, wybrane PLU należy zatwierdzić klawiszem GOTÓWKA ENTER.

Po wyświetleniu: DODAJ DO MAGAZYNU należy wpisać ilość, o którą chcemy zwiększyć stan magazynu dla wybranego PLU, należy zatwierdzić klawiszem GOTÓWKA ENTER.

3.2.3.2 03020302 ODEJMIJ Z MAGAZYNU

Po wyświetleniu: 01 NR PLU / 02 KOD KRESKOWY należy wpisać nr PLU lub kod kreskowy, którego stan chcemy skorygować, wybrane PLU należy zatwierdzić klawiszem GOTÓWKA ENTER.

Po wyświetleniu: ODEJMIJ Z MAGAZYNU należy wpisać ilość, o którą chcemy zmniejszyć stan magazynu dla wybranego PLU, należy zatwierdzić klawiszem GOTÓWKA ENTER.

3.2.3.3 03020303 NADPISZ MAGAZYN

UWAGA:
Należy wykonać zerujący raport PLU/magazynowy jeżeli nie był wcześniej wykonany.

Funkcja ta służy to wprowadzania stanów magazynowych po inwentaryzacji. Pozwala wpisać stan kolejnych PLU, które należy zmodyfikować.

Po wyświetleniu: 01 NR PLU / 02 KOD KRESKOWY należy wpisać nr PLU lub kod kreskowy, którego stan chcemy skorygować, należy zatwierdzić klawiszem GOTÓWKA ENTER.

Po wyświetleniu: ILOŚĆ należy wpisać ilość, jaką wprowadzić jako stan magazynu dla wybranego PLU, należy zatwierdzić klawiszem GOTÓWKA ENTER.

Następnie można wybrać kolejne PLU do modyfikacji lub wyjść naciskając klawisz C.

3.2.3.4 03020304 MINIMALNY STAN

Funkcja ta służy to wprowadzania lub modyfikacji stanów magazynowych PLU, które spowodują wydrukowanie ich w Raporcie minimalnych stanów magazynowych, jeżeli ich stan osiągnie wartość równą lub mniejszą od zdefiniowanego stanu minimalnego.

Po wyświetleniu: 01 NR PLU / 02 KOD KRESKOWY należy wpisać nr PLU lub kod kreskowy, którego stan minimalny chcemy określić lub skorygować, należy zatwierdzić klawiszem GOTÓWKA ENTER.

Po wyświetleniu: MINIMALNY STAN należy wpisać ilość, określającą minimalny stan magazynu dla wybranego PLU, należy zatwierdzić klawiszem GOTÓWKA ENTER.

Następnie można wybrać kolejne PLU do modyfikacji lub wyjść naciskając klawisz C.

3.2.4 030204 KASUJ PLU

UWAGA:
Należy wykonać zerujący raport PLU/magazynowy jeżeli nie był wcześniej wykonany.

Po wejściu w pozycję 04 KASUJ PLU wyświetli się: OD NR.

Należy podać numer początkowy PLU do skasowania i zatwierdzić klawiszem GOTÓWKA ENTER, następnie wyświetli się: DO NR. Należy podać numer końcowy PLU do skasowania i zatwierdzić klawiszem GOTÓWKA ENTER.

Nastąpi wydruk PLU zdefiniowanych we wprowadzonym zakresie i skasowanych.

3.2.5 030205 KODY WAŻONE

W rozdziale 10 ZAŁĄCZNIK - TABELA KODÓW WAŻONYCH jest opisany sposób definiowania typu kodu kreskowego, który ma być zastosowany w kasie jako kod ważony.

Po wyświetleniu: PREFIKS(20-29) należy wpisać prefiks kodu kreskowego z przedziału 20 do 29, zgodnie z 10 ZAŁĄCZNIKIEM i zatwierdzić klawiszem GOTÓWKA ENTER.

Po wyświetleniu: TYP KODU (0~37) 0 należy podać typu kodu kreskowego z przedziału (0-37), zgodnie z 10 ZAŁĄCZNIKIEM i zatwierdzić klawiszem GOTÓWKA ENTER.

3.2.6 030206 TERMIN GRUPY100

Funkcja ta pozwala na zdefiniowanie okresu czasu, po upływie którego PLU będą raportowane w Raporcie Grupy100. Służy to prostemu i szybkiemu sprawdzeniu PLU nierotujących. Dostępne są następujące terminy, zdefiniowane w kasie:

01 3 DNI

02 7 DNI
03 30 DNI
04 90 DNI
05 180 DNI
06 365 DNI (i więcej).

Po wybraniu właściwego terminu należy zatwierdzić go klawiszem GOTÓWKA ENTER. Można wybrać tylko jeden termin dla wszystkich PLU.

UWAGA

Do Grupy 100 nie można przypisać PLU. PLU AUTOMATYCZNIE ZOSTANĄ TAM PRZYPISANE (dodatkowo, poza pierwotnie zdefiniowaną grupą), po spełnieniu kryterium braku rotacji w zdefiniowanym okresie. Jest to niezależne od ustawień i przypisania PLU do zwykłych lub okresowych grup towarowych numerowanych od 1-99. Przypisanie PLU do Grupy 100 służy tylko i wyłącznie wykonaniu Raportu towarów nierotujących.

3.2.7 030207 ZNAJDŹ KOD KRESKOWY

Funkcja ta pozwala szybko odnaleźć w bazie towarowej wybrane PLU i informacje o nim na podstawie jego kodu: kreskowego lub innego o długości 1 do 13 cyfr.

Po wyświetleniu: NR.KODU 4 należy wpisać lub zeskanować czytnikiem kodów kreskowych kod kreskowy PLU (lub należy wprowadzić dowolny kod cyfrowy o długości 1 do 13 cyfr), należy zatwierdzić klawiszem GOTÓWKA ENTER.

Po wyświetleniu: PLU:0001 KOD GŁÓWN 123456789012345678 uzyskujemy pierwszy ekran informacji, w tym przykładzie:

Kod = 4
Nr PLU = 1 (0001)
Wprowadzony kod jest kodem głównym (do towaru można przypisać jeszcze 10 innych kodów)
Nazwa towaru = 123456789012345678 (wyświetlacz pokazuje jedynie 18 pierwszych znaków nazwy w linii)

Możemy wyjść z dalszego przeglądania informacji klawiszem C lub nacisnąć klawisz GOTÓWKA ENTER, po którym wyświetli się drugi ekran informacji: ILOŚĆ: 60,000 CENA: 999999,99, w tym przykładzie:

Ilość w magazynie = 60,000 (60 sztuk lub jednostek, jeżeli zdefiniowano towar jako ważony)
Cena = 999999,99 (maksymalna jednostkowa).

Możemy wyjść z dalszego przeglądania informacji klawiszem C lub nacisnąć klawisz GOTÓWKA ENTER, w celu przeglądnięcia informacji o kolejnym towarze.

3.3 0303 GRUPY

Kasa **ACLAS Kos_ON** posiada 99 grup towarowych do zarządzania sprzedażą towarów i usług (PLU). Służą one do wykonania zestawień sprzedaży PLU przypisanych do poszczególnych grup.

Po wyświetleniu:
```
01 USTAWIENIA
02 WYDRUK GRUP
```
należy wybrać żądaną funkcję.

3.3.1 030301 USTAWIENIA

Po wybraniu 01 USTAWIENIA wyświetli się:
```
GRUPA (1~99)
```
należy wpisać numer grupy i zatwierdzić klawiszem GOTÓWKA ENTER.

Po wyświetleniu:
```
DOZWOLONA ZMIANA
CEN 1-TAK/0-NIE    1
```
należy wybrać opcję i zatwierdzić klawiszem GOTÓWKA ENTER.

Po wyświetleniu:
```
NAZWA GRUPY
            GRUPA 1
```
należy wpisać nazwę (maksymalnie 18 znaków) i zatwierdzić klawiszem GOTÓWKA ENTER lub pozostawić niezmienioną obecną nazwę, która wyświetla się.

Po wyświetleniu:
```
RAPORTY OKRESOWE
1-TAK/0-NIE        1
```
należy wpisać:

- „0” jeżeli danej grupy nie chcemy objąć Raportem okresowym grup akcyzowych
- „1” w przeciwnym przypadku. Następnie należy zatwierdzić klawiszem GOTÓWKA ENTER.

Przy ustawieniu parametru RAPORTY OKRESOWE na:

- „0” zestawienia sprzedaży towarów przypisanych do danej grupy można wykonać od ostatniego raportu zerującego grup.
- „1” grupa taka ustawiona zostanie jako grupa okresowa. Sumowana jest sprzedaż wszystkich towarów przypisanych do danej grupy w ciągu jednego miesiąca. Dane takie wówczas nie są kasowane i można wykonać zestawienia za konkretny miesiąc, kilka miesięcy lub np. rok. Dzięki temu można następnie wykonać raporty okresowe sprzedaży dla konkretnej grupy lub kilku grup dla podanego zakresu miesięcy co może być wykorzystane do np. zrobienia zestawień akcyzowych.

Opis dostępnych raportów umieszczony jest w dalszej części instrukcji. Maksymalny okres za jaki przechowywane są dane o sprzedaży grup okresowych są uzależnione od ilości zaprogramowanych w ten sposób grup i występowania sprzedaży w poszczególnych grupach. Zwiększenie liczby grup objętych rejestracją w Raporcie okresowym grup skraca okres przechowywania historii sprzedaży np. ustawienie 10 grup jako okresowych pozwoli na wykonywanie raportów okresowych dla tych grup przez okres około 5 lat. Przy zaprogramowaniu 20 grup jako okresowe, historia sprzedaży będzie dostępna przez około 2,5 lat. Jeżeli w niektórych miesiącach nie występuje sprzedaż we wszystkich grupach okres również będzie się wydłużał. Dane raportu okresowego grup gromadzone są w specjalnym obszarze pamięci kasy.

Na wydruku w trakcie programowania pojawią się następujące opisy (przykład):

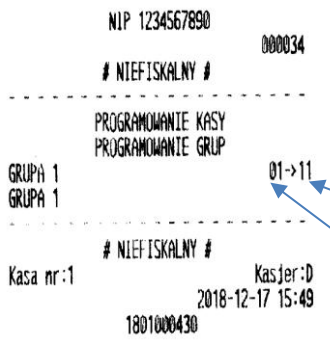

Fabryczne ustawienie:

Nazwa: GRUPA 1

Zmiana cen PLU: 1-TAK

Raport okresowy grup: 0- NIE

Flaga zmiany cen

Flaga raportu okresowego grup

Zmienione ustawienie:

Nazwa: GRUPA 1 (nie zmieniano)

Zmiana cen PLU: 1-TAK

Raport okresowy grup: 1-TAK

Po ponownym wyświetleniu: GRUPA (1~99) można definiować kolejną grupę towarową lub za pomocą klawisza C zakończyć definiowanie.

3.3.2 030302 WYDRUK GRUP

Po wybraniu 02 WYDRUK GRUP wyświetli się: OD NR i należy wybrać początek zakresu oraz zatwierdzić klawiszem GOTÓWKA ENTER. Następnie wyświetli się pytanie o koniec zakresu: DO NR i należy wybrać koniec zakresu oraz zatwierdzić klawiszem GOTÓWKA ENTER. Wybrany zakres grup zostanie wydrukowany z parametrami ustawień.

UWAGI:

1. **Nazwy grup muszą różnić się od nazw PLU (towarów/usług).**
2. **Aby zmienić ustawienia w grupach, w których wykonana była sprzedaż, należy wykonać zerujący 010202 RAPORT WG. GRUP TOWAROWYCH.**
3. **Aby zmienić ustawienia w grupach oznaczonych jako okresowe, w których wykonana była sprzedaż, należy wykonać dodatkowo 010205 KASOWANIE RAPORTU OKRESOWEGO GRUP. Grupy zawierające sprzedaż nie mogą być skasowane lub zmienione.**

3.4 0304 OPAKOWANIA

Po wyświetleniu: 01 USTAWIENIA / 02 WYDRUK OPAKOWAŃ należy wybrać żądaną funkcję.

3.4.1 030401 USTAWIENIA

Po wybraniu 01 USTAWIENIA wyświetli się: NR OPAKOW. (1~100), należy wpisać odpowiedni numer opakowania zwrotnego i zatwierdzić klawiszem GOTÓWKA ENTER.

Po wyświetleniu: CENA OPAKOWANIA należy wpisać cenę (wysokość kaucji) właściwą dla danego opakowania zwrotnego (maksymalna cena wynosi 999 999.99). Cena ta automatycznie zostanie zastosowana przy sprzedaży PLU, do którego zostało przypisane to opakowanie, przy zwrocie tego opakowania lub pobraniu kaucji za to opakowanie. Po wprowadzeniu ceny opakowania należy ją zatwierdzić klawiszem GOTÓWKA ENTER.

Po wyświetleniu: NAZWA OPAKOWANIA należy wpisać maksymalnie 15 znaków nazwy opakowania i zatwierdzić klawiszem GOTÓWKA ENTER.

Po ponownym wyświetleniu: NR OPAKOWANIA (1~100) można definiować kolejne opakowanie lub za pomocą klawisza C zakończyć definiowanie.

3.4.2 030402 WYDRUK OPAKOWAŃ

Po wybraniu 02 WYDRUK USTAWIEŃ wyświetli się: OD NR, należy wybrać początek zakresu i zatwierdzić klawiszem GOTÓWKA ENTER. Następnie wyświetli się pytanie o koniec zakresu: DO NR, należy wybrać koniec zakresu i zatwierdzić klawiszem GOTÓWKA ENTER. Wybrany zakres opakowań zostanie wydrukowany z parametrami ustawień.

3.5 0305 WALUTY

Po wyświetleniu:

```
01 WALUTY OBCE
02 PRELICZENIE INFORMACYJNE
03 ZMIANA WALUTY EWIDENCYJNEJ
04 WYDRUK USTAWIEŃ WALUTY
```

należy wybrać żądaną pozycję.

3.5.1 030501 WALUTY OBCE

Po wybraniu MENU030501 WALUTY OBCE wyświetli się lista 5 walut obcych z przelicznikami i możliwością wydawania reszty, które można zdefiniować w kasie:

01 WALUTA 1
02 KURS WALUTY 1
03 RESZTA WALUTY 1
04 WALUTA 1
05 KURS WALUTY 2
06 RESZTA WALUTY 2
07 WALUTA 3
08 KURS WALUTY 3
09 RESZTA WALUTY 3
10 WALUTA 4
11 4 KURS WALUTY 4
12 RESZTA WALUTY 4
13 WALUTA 5
14 KURS WALUTY 5
15 RESZTA WALUTY 5

Po wybraniu MENU03050101 1 WALUTA OBCA wyświetli się:

```
 1 WALUTA OBCA
NAZWA        EUR
```

i należy wprowadzić 3 znakową nazwę waluty zgodnie z opisem stosowanym przez Narodowy Bank Polski. Jeżeli taka nazwa waluty została już zdefiniowana w kasie wyświetli się:

```
B082:TAKA WALUTA
ISTNIEJE
```

.

Następnie ustawiamy przelicznik (kurs) dla tej waluty w MENU03050102:

```
 1 WALUTA OBCA
KURS       0,0000
```

. Kasa umożliwia ustawienie przelicznika danej waluty względem waluty ewidencyjnej. Zgodnie z obowiązującym rozporządzeniem przelicznik można zdefiniować tylko do 4 miejsc po przecinku.

Na koniec definiujemy, czy dana waluta może być wydawana jako reszta z opłaconego paragonu w MENU03050103:

```
1 WALUTA OBCA
RESZTA(T-1/N-0)
```

.

Kolejne waluty obce definiujemy w taki sam sposób jak 1 WALUTA OBCA.

UWAGA 1:
Wprowadzenie lub zmiany walut obcych można dokonać tylko po Raporcie fiskalnym dobowym.
UWAGA 2:
W przypadku zmiany waluty ewidencyjnej ustawione waluty obce są kasowane.
UWAGA 3:
Przelicznik nie może być mniejszy niż 0,0001 i większy niż 428999,9999.

3.5.2 030502 PRZELICZENIE INFORMACYJNE

UWAGA 1:

Przeliczenie informacyjne nie drukuje się na kasie nieufiskalnionej.

UWAGA 2:

Nazwa musi się składać z maksymalnie 3 liter.

UWAGA 3:

Przelicznik nie może być mniejszy niż 0,0001 i nie większy niż 9999,9999.

Po wybraniu MENU030502 PRZELICZENIE INFORMACYJNE wyświetli się:

```
NAZWA WALUTY
                    EUR
```

i należy wpisać nazwę waluty dla której chcemy drukować przeliczenie informacyjne. Następnie wyświetli się:

```
  1EUR=.****PLN
KURS       4,3999
```

i należy wpisać jego wartość ograniczoną do 4 cyfr po przecinku, **mniejszą niż 10000,00**. Po wprowadzeniu kursu i zatwierdzeniu klawiszem GOTÓWKA ENTER wyświetli się:

```
DRUK PRZELICZENIA
1-TAK/0-NIE
```

. Po wprowadzeniu „1” i zatwierdzeniu klawiszem GOTÓWKA ENTER na każdym paragonie będzie drukowało się przeliczenie informacyjne informujące o kursie przeliczeniowym i wartości przeliczenia. Przykład wydruku paragonu fiskalnego z przeliczeniem informacyjnym:

```
ACLAS POLSKA SP. Z O.O.
KASA ACLAS KOS_ON
41-902 BYTOM
WROCŁAWSKA 8

NIP 6342808783
NR DOK:000010
PARAGON FISKALNY
----------------------
Towar testowy  1 SZT x 10.00      10.00A
----------------------
SP-OP-PTU-A                        10.00
PTU A 23.00%                        1.87
SUMA PTU                            1.87
----------------------
SUMA PLN                          10.00
----------------------
DO ZAPŁATY                        10.00
----------------------
PRZELICZENIE INFORMACYJNE
1 EUR=4,2999 PLN
SUMA EUR:                           2.33
----------------------
ROZLICZENIE PŁATNOŚCI
GOTÓWKA PLN                        10.00
----------------------
NR PAR:0001/0004
Kasa nr:1                        Kasjer:D
2019-12-03 14:26
A45F0414B5669D8586F9FB8288C3C105381F04DC
ZAH1901012182
```

3.5.3 030503 ZMIANA WALUTY EWIDENCYJNEJ

UWAGA 1:

Zmianę waluty ewidencyjnej możne dokonać po wykonaniu Raportu zerującego PLU/magazynowego i Raportu fiskalnego dobowego.

UWAGA 2:

Kurs przy zmianie waluty ewidencyjnej (wyświetla się tylko wówczas, gdy wybrana jest opcja zmiany cen)

nie może być mniejszy niż 0,0001 i większy niż 428999,9999.

Po wybraniu MENU030503 ZMIANA WALUTY EWIDENCYJNEJ wyświetli się:

```
ZMIANA WAL. EWID.
NAZWA        EUR
```

i należy wpisać nazwę nowej waluty ewidencyjnej. Następnie wyświetli się:

```
ZMIENIć CENY PLU
1-TAK/0-NIE
```

. Wybierając „0” kasa przejdzie do pytania:

```
ZMIEŃ PóźNIEJ
1-TAK/0-NIE
```

.

Wybierając „1” kasa wyświetli:

```
1EUR=.****PLN
KURS     4,2999
```

. Po wpisaniu i zatwierdzeniu kursu kasa wyświetli zapytanie czy zmiany waluty ewidencyjnej chcemy dokonać teraz czy też w określonej dacie i godzinie w przyszłości:

```
ZMIEŃ PóźNIEJ
1-TAK/0-NIE
```

.

Wybierając „1” będziemy musieli zdefiniować datę:

```
DATA ZMIANY WALUTY
(RRRRMMDD)
```

i czas:

```
CZAS ZMIANY WALUTY
(GGMM)
```

takiej zmiany.

Wybierając „0” zmiana waluty ewidencyjnej następuje natychmiast.

W obu przypadkach gdy dochodzi do zmiany waluty ewidencyjnej wymagane jest potwierdzenie takiej zmiany:

```
ZMIANA WALUTY POTW
IERDź(1-T/0-N)
```

.

Wybierając „1” wyświetli się:

```
NOWA WALUTA ...
ZMIANA CEN PLU
```

a następnie:

```
PROSZę CZEKAć
```

w związku z operacjami wykonywanymi przez kasę.

Wybierając „0” wyświetli się:

```
BRAK ZMIANY WALUTY
```

i zmiana nie nastąpi. Aby zmienić walutę ewidencyjną będzie należało ponownie wejść do MENU030503 ZMIANA WALUTY EWIDENCYJNEJ.

3.5.4 030504 WYDRUK USTAWIEŃ

Po wybraniu MENU030504 WYDRUK USTAWIEŃ wydrukuje się raport zdefiniowanych walut obcych, zdefiniowanego przeliczenia informacyjnego i zmiany waluty ewidencyjnej.

3.6 0306 KLAWISZE SKRÓTU

Funkcja ta służy do definiowania klawiszy skrótów, nazywanych również klawiszami szybkiego dostępu (z ang. hotkeys). Dzięki zdefiniowaniu pod wybranym klawiszem PLU, raportu, płatności, funkcji lub operacji kasowej często używanej, można znacznie przyśpieszyć i ułatwić obsługę kasy **ACLAS Kos_ON**.

Wyświetli się: DEFINIUJ F1-F5/F6-F10 Z SHIFT. Należy nacisnąć wybrany do definicji klawisz F1 ÷ F6 ÷ F5 = F10,

([F6] = SHIFT + F1 ÷ F6, [F7] = SHIFT + F2 x F7, itd.…) lub wpisując numer klawisza od 1 do 10 i zatwierdzając klawiszem GOTÓWKA ENTER. Wyświetlą się wówczas kategorie, z których możemy wybrać jeden parametr do zdefiniowania:

01 PLU
02 RAPORT
03 PLATNOŚCI
04 INNE FUNKCJE
05 KASUJ KLAWISZ
06 WYDRUK KLAWISZY SKRÓTU

UWAGA:
Do wyboru można zastosować również skróty adresowe.

3.6.1 030601 PLU

Wyświetli się: POJEDYNCZY 1-TAK/0-NIE, należy wpisać:

- 0 -,+/ OPAK. aby **nie ustawiać** PLU do automatycznego zakończenia paragonu i wydruku
- 1 STU KASJ. aby **ustawić** PLU do automatycznego zakończenia paragonu (naciśnięcie zdefiniowanego w ten sposób klawisza skrótu spowoduje sprzedaż jednej jednostki wybranego w kolejnym kroku PLU i automatyczny wydruk zakończonego paragonu). Następnie należy zatwierdzić klawiszem GOTÓWKA ENTER.

UWAGA:
Jeżeli PLU wybrane klawiszem skrótu NIE JEST PIERWSZĄ POZYCJĄ na wystawionym paragonie – paragon nie zostanie automatycznie zamknięty.

Następnie wyświetli się: NR PLU, należy wpisać nr PLU i zatwierdzić klawiszem GOTÓWKA ENTER.

Teraz możemy definiować kolejny klawisz skrótu: DEFINIUJ F1-F5/F6-F10 Z SHIFT lub za pomocą klawisza C zakończyć definiowanie.

3.6.2 030602 RAPORT

Wyświetlają się „Raporty”, z których możemy wybrać jeden do zdefiniowania. Raporty oznaczone na początku literą „X” to raporty czytające, literą „Z” - zerujące. Raporty: godzinowy obecny i godzinowy ostatni to raporty czytające.

01 X NIEOPŁACONYCH KWITÓW
02 Z NIEOPŁACONYCH KWITÓW
03 X RAPORT KASJERA
04 Z RAPORT KASJERA
05 X RAPORT KASOWY
06 Z RAPORT KASOWY
07 X RAPORT KASOWY KASJERÓW
08 X RAPORT PLU/MAGAZYNOWY
09 Z RAPORT PLU/MAGAZYNOWY
10 WYŚWIETLANIE SPRZEDAŻY
11 X RAPORT SPRZEDAŻY
12 X RAPORT GRUP
13 Z RAPORT GRUP
14 X RAPORT OPAKOWAŃ
15 Z RAPORT OPAKOWAŃ
16 GODZINOWY OBECNY
17 GODZINOWY OSTATNI
18 RAPORT FISKALNY OKRESOWY
19 RAPORT PLU
20 RAPORT FISKALNY DOBOWY
21 RAPORT FISKALNY MIESIĘCZNY
22 ŁĄCZNY RAPORT MIESIĘCZNY

Używając klawiszy PŁAT.1 ↓ / PŁAT.2 lub STORNO ↑ / ANUL. należy wybrać pozycję i zatwierdzić klawiszem GOTÓWKA ENTER.

Teraz możemy definiować kolejny klawisz skrótu: DEFINIUJ F1-F5/F6-F10 Z SHIFT lub za pomocą klawisza C ⏻ zakończyć definiowanie.

3.6.3 030603 PŁATNOŚCI

Wyświetli się aktualnie zdefiniowana w kasie w MENU030801 lista nazw płatności klawiszy. Dla przykładu:

01 GOTÓWKA PLN
02 KARTA EUR
03 KREDYT

Wybierając jedną z płatności i zatwierdzając klawiszem GOTÓWKA ENTER przypiszemy tą płatność pod wybrany klawisz skrótu.

Jeżeli żadna płatność nie została zdefiniowana wyświetli się: 11 NIEZDEFINIOWANA

Teraz możemy definiować kolejny klawisz skrótu: DEFINIUJ F1-F5/F6-F10 Z SHIFT lub za pomocą klawisza C zakończyć definiowanie.

3.6.4 030604 INNE FUNKCJE

Wyświetlają się „Inne funkcje”, z których możemy wybrać jedną do zdefiniowania:

01 ZALOGUJ KASJERA
02 WYLOGUJ KASJERA
03 WPŁATA
04 WYPŁATA
05 ODCZYT MASY Z WAGI
06 ZMIANA CENY
07 RABAT KWOTOWY
08 NARZUT KWOTOWY
09 KWIT
10 NALICZ OPŁATĘ
11 LISTA PLU
12 PARAGON Z NIP KLIENTA
13 WARTOŚĆ OSTATNIEGO PARAGONU
14 SPRAWDŹ CENĘ PLU
15 SPRAWDŹ STAN MAGAZYNU PLU
16 ZNAJDŹ KOD KRESKOWY
17 ZALICZKA
18 POBIERZ KOMENDY
19 WYŚLIJ DANE
20 POŁĄCZ EFT
21 ROZŁĄCZ EFT
22 TEST KOMUNIKACJI Z EFT
23 EFT RAPORT DOBOWY
24 DRUKUJ OSTAT. JPKID
25 APLIKACJA EFT

Używając adresowania lub klawiszy PŁAT.1 ↓ PŁAT.2 lub STORNO ↑ ANUL. należy wybrać odpowiednią pozycję i zatwierdzić klawiszem GOTÓWKA ENTER.

Teraz możemy definiować kolejny klawisz skrótu: DEFINIUJ F1-F5/F6-F10 Z SHIFT lub za pomocą klawisza C zakończyć definiowanie.

3.6.5 030605 KASUJ KLAWISZ

Funkcja ta pozwala usunąć z wybranego klawisza skrótu zdefiniowaną wcześniej funkcjonalność. Wybierając

klawisz do skasowania zdefiniowanej funkcjonalności: DEFINIUJ F1-F5/F6-F10 Z SHIFT należy przejść do pozycji 05 KASUJ KLAWISZ i zatwierdzić klawiszem GOTÓWKA ENTER. Po zatwierdzeniu kasacji funkcjonalności przypisanej do wybranego klawisza skrótu kasa nie zareaguje przy jego naciśnięciu.

3.6.6 030606 WYDRUK KLAWISZY SKRÓTU

Po wybraniu tej opcji klawiszem GOTÓWKA ENTER wydrukują się wszystkie zaprogramowane klawisze skrótu z przypisanymi do nich funkcjami. Klawisze nie zaprogramowane nie są drukowane.

UWAGA:
Jeżeli wcześniej nie zostały ustawione odpowiednie parametry to naciśnięcie niektórych klawiszy skrótu spowoduje wyświetlenie błędu np. gdy nie jesteśmy w trybie parkingowo-usługowym to naciśnięcie klawisza skrótu KWIT spowoduje wyświetlenie: B001: FUNKCJA NIEDOSTĘPNA.

3.7 0307 ZDEFINIOWANY RABAT/NARZUT

Rabaty i narzuty mogą być stosowane zarówno wobec pojedynczej pozycji sprzedaży (zaraz po jej wystawieniu) jak i wobec podsumy paragonu (po naciśnięciu klawisza RAZEM).

3.7.1 030701 RABAT%

Po wyświetleniu: 0,00~99,99 należy wpisać wysokość automatycznego rabatu udzielanego przez danego kasjera i zatwierdzić klawiszem GOTÓWKA ENTER.

Przy sprzedaży, po naciśnięciu klawisza -% +%, zostanie udzielony zdefiniowany (automatyczny) rabat, jeżeli dany kasjer ma dostęp do tej funkcji. Funkcję tą można również wykorzystać do udzielenia rabatu niższego lub wyższego niż zdefiniowany jako automatyczny. Rabat nie może być wyższy niż udzielony kasjerowi w 03 KONFIGURACJA, 10 KATEGORIE KASJERÓW, 01 KATEGORIE bo nie zostanie naliczony.
Dla udzielenia rabatu innego niż zdefiniowany (automatyczny) należy najpierw wprowadzić wartość rabatu, jaki ma być udzielony, a następnie nacisnąć klawisz -% +%.

3.7.2 030702 NARZUT%

Po wyświetleniu: 0,00~99,99 należy wpisać wysokość automatycznego narzutu udzielanego przez danego kasjera i zatwierdzić klawiszem GOTÓWKA ENTER.

Przy sprzedaży, po naciśnięciu klawisza SHIFT a następnie klawisza -% +%, zostanie udzielony zdefiniowany (automatyczny) narzut, jeżeli dany kasjer ma dostęp do tej funkcji. Funkcję tą można również wykorzystać do udzielenia narzutu niższego lub wyższego niż zdefiniowany jako automatyczny. Narzut nie może być wyższy niż udzielony kasjerowi w 03 KONFIGURACJA, 10 KATEGORIE KASJERÓW, 01 KATEGORIE bo nie zostanie naliczony.

Dla udzielenia narzutu innego niż zdefiniowany (automatyczny) należy najpierw wprowadzić wartość narzutu, jaki ma być udzielony, a następnie nacisnąć klawisze SHIFT i -% +%.

3.8 0308 PŁATNOŚCI

Po wybraniu tej opcji wyświetli się:

01 LISTA PŁATNOŚCI
02 KLAWISZ PŁATN.1/PŁATN.2
03 WYDRUK PŁATNOŚCI
04 TERMINAL PŁATNICZY

3.8.1 030801 LISTA PŁATNOŚCI

UWAGA:
Definiowanie/zmiany płatności są możliwe po wykonaniu Raportu Fiskalnego Dobowego.

Wybierając MENU030801 LISTA PŁATNOŚCI możemy zdefiniować rodzaje płatności do stosowania w kasie, można w ten sposób zdefiniować do 10 rodzajów płatności.

Kasa nie obsługuje definiowania nazw płatności. Na paragonie drukowane są FORMA i WALUTA płatności. NAZWA KLAWISZA PŁATNOŚCI niezbędna jest, gdy wykorzystujemy ją do definiowania klawisza skrótu w MENU030603 KLAWISZE SKRÓTU-PŁATNOŚCI.

N.p. wybierając PŁATN.1 wyświetli się:

01 NAZWA KLAWISZA PŁATNOŚCI 1
02 FORMA PŁATNOŚCI 1
03 WALUTA PŁATNOŚCI 1

Należy zdefiniować wszystkie 3 parametry aby wykorzystać je w Płatnościach przypisywanych do klawiszy skrótów (MENU030603).

Podobnie postępujemy dla kolejnych rodzajów płatności.

3.8.1.1 03080101 NAZWA KLAWISZA PŁATNOŚCI

Po wybraniu MENU03080101 NAZWA KLAWISZA PŁATNOŚCI 1 wyświetli się nazwa płatności dla zdefiniowania w MENU030603: NAZWA KLAWISZA, należy ją wprowadzić i zatwierdzić klawiszem GOTÓWKA ENTER. Kasa pozwala na zdefiniowanie maksymalnie 15 znakowej nazwy dla klawisza płatności.

3.8.1.2 03080102 FORMA PŁATNOŚCI

Po wybraniu MENU03080102 FORMA PŁATNOŚCI 1 wyświetli się lista 10 dopuszczalnych form płatności:

01 GOTÓWKA
02 KARTA
03 WALUTA OBCA
04 BON
05 CZEK
06 KREDYT
07 PRZELEW
08 VOUCHER
09 MOBILNA
10 INNA

Zatwierdzając klawiszem GOTÓWKA ENTER wybraną formę płatności należy zdefiniować jeszcze walutę płatności.

3.8.1.3 03080103 WALUTA PŁATNOŚCI

Wybierając MENU03080103 wyświetli się lista zdefiniowanych walut (w MENU030501) – maksymalnie 5 (szóstą jest domyślnie ewidencyjna) , a miejsca na liście bez zdefiniowanej waluty będą tak też opisane, np.:

01 PLN
02 EUR
03 NIEZDEFINIOWANA 1
04 NIEZDEFINIOWANA 2
05 NIEZDEFINIOWANA 3
06 NIEZDEFINIOWANA 4

Wybraną zdefiniowaną walutę płatności należy zatwierdzić klawiszem GOTÓWKA ENTER.

3.8.2 030802 KLAWISZ PŁATN.1/PŁATN.2

Wybierając 02 KLAWISZ PŁATN.1/PŁATN.2 możemy zdefiniować jakie płatności będą zdefiniowane pod klawiszem PŁAT.1 ↓ PŁAT.2 (PŁATN.2 wybieramy naciskając najpierw klawisz SHIFT a później klawisz PŁAT.1 ↓ PŁAT.2.

Wybierając tą pozycję wyświetli się: 01 PŁATN.1 02 PŁATN.2. Klawiszem PŁAT.1 ↓ PŁAT.2 i GOTÓWKA ENTER należy wybrać definiowaną płatność. Pojawi się wówczas lista dostępnych płatności, zdefiniowana w MENU030801.

3.8.3 030803 WYDRUK PŁATNOŚCI

Wybierając MENU030803 WYDRUK PŁATNOŚCI kasa wydrukuje listę klawiszy płatności zdefiniowaną w LIŚCIE PŁATNOŚCI oraz płatności przypisane do klawisza PŁATN.1/PŁATN.2, np. (wydruk z kasy nieufiskalnionej):

ACLAS POLSKA SP. Z O.O.
KASA ACLAS KOBRA_ON
41-902 BYTOM-OBWODNICA
BYTOM
KĘDZIERZYŃSKA 17A
NUMER BDO: 000005436
XXXXXXXXXXXXXXXXXXXXXXXXXXXXXXXXXXXXXXX2

NIP 6342808783
NR DOK:000018
NIEFISKALNY

WYDRUK ZAPROGRAMOWANYCH PŁATNOŚCI

NAZWA	FORMA / WALUTA
1:GOTÓWKA PLN	GOTÓWKA/PLN
2:GOTÓWKA EUR	WALUTA OBCA/EUR
3:PRZELEW PLN	PRZELEW/PLN
4:BON PLN	BON/PLN
5:GOTÓWKA USD	WALUTA OBCA/USD
6:KARTA PLN	KARTA/PLN
7:CZEK PLN	CZEK/PLN

KLAWISZE PŁATNOŚCI

PŁATNOŚĆ1	GOTÓWKA PLN
PŁATNOŚĆ2	GOTÓWKA PLN

NIEFISKALNY
Kasa nr:1 Kasjer:D
2021-04-23 14:19
60189B9D81E0BC996A6CE8C5987C03478GCA4F0B
ZAH1901012160
YYYYYYYYYYYYYYYYYYYYYYYYYYYYYYYYYYYYYYY1
YYYYYYYYYYYYYYYYYYYYYYYYYYYYYYYYYYYYYYY2

3.8.4 030804 TERMINAL PŁATNICZY

UWAGA:

W zależności od modelu podłączonego terminala płatniczego, przy wyświetlaniu komunikatów z terminala płatniczego na kasie, może wystąpić konieczność posługiwania się klawiszami strzałek:

PŁAT.1 ↓ / PŁAT.2 lub STORNO ↑ / ANUL. dla przewijania wyświetlanych treści na dwuliniowym wyświetlaczu kasy.

Wybierając MENU030804 TERMINAL PŁATNICZY kasa wyświetli listę funkcji dostępnych w tym pod-menu:

01 TYP TERMINALA
02 PARAM. KOMUNIKACJI
03 PODŁĄCZENIE EFT
04 TEST KOMUNIKACJI Z EFT
05 INNE PARAMETRY
06 DRUK USTAWIEŃ EFT
07 PRZYWRÓCENIE FABRYCZNYCH

Aby wykorzystać terminal płatniczy (EFT) podłączony do kasy **należy po kolei ustawić parametry** zaczynając od 01, następnie 02, itd…

3.8.4.1 03080401 TYP TERMINALA

Wybierając MENU03080401 TYP TERMINALA kasa wyświetli się:

```
0-NIEPODŁACZONY 1-
ECR-EFT 1.6-1.7   1
```

Wybierając „0” komunikacja z terminalem płatniczym jest wyłączona. Należy zastosować dla terminala nie połączonego z kasą lub nie obsługującego protokołu FROB.

Wybierając „1” jest włączona komunikacja z terminalem płatniczym obsługującym protokół FROB.

W związku z tym na kasie mogą pojawiać się różne dodatkowe komunikaty wynikające z tej komunikacji, niektóre wymagające ich obsługi na kasie.

UWAGA:

Oznaczenie wersji protokołu ECR-EFT: „1.6” i „1.7” w trakcie użytkowania kasy może się zmienić w związku z możliwością aktualizacji oprogramowania, gdy dostępna będzie wyższa wersja protokołu.

3.8.4.2 03080402 PARAM. KOMUNIKACJI

Wybierając MENU03080402 PARAM. KOMUNIKAJI kasa wyświetlać będzie kolejne parametry komunikacji, które należy wybrać dla podłączonego terminala płatniczego:

```
PARAM. KOMUNIKACJI
(LAN:0/COM:1)      0
```

, gdzie LAN oznacza port Ethernet a COM oznacza port RS232.

UWAGA:

Po ustawieniu parametrów są one drukowane dla każdego z wybranych rodzajów transmisji.

Dla wybranego połączenia po Ethernet = LAN (pozostawić niezmienione poszczególne wartości, jeżeli są poprawne, zatwierdzając klawiszem GOTÓWKA ENTER):

```
KASA JEST SERWEREM
(TAK-1/NIE-0)      0
```

, wybrać właściwy tryb,

```
WPISZ IP
        192.168.1.77
```

, wpisać właściwe IP podłączonego terminala,

```
PORT
                5020
```

, pozostawić lub wpisać właściwy port podłączonego terminala,

```
TIMEOUT POŁACZENIA
               60000
```

, milisekund, pozostawić lub wpisać właściwą wartość,

```
TIMEOUT ACK/NAK
                3000
```

, milisekund, pozostawić lub wpisać właściwą wartość.

```
TIMEOUT PŁATNOść
(1~99999)ms    60000
```

, milisekund, pozostawić lub wpisać właściwą wartość, jest to czas jaki przewidziany jest od momentu wprowadzenia należności na terminal płatniczy do momentu jej zautoryzowania przez centrum obsługi płatności, „0” oznacza brak timeoutu (kasa będzie czekać do skutku),

```
TIMEOUT ODPOWIEDZI
               10000
```

, milisekund, pozostawić lub wpisać właściwą wartość.

Po ustawieniu tych parametrów nastąpi ich wydruk.

Dla wybranego połączenia po RS232 = COM (pozostawić niezmienione poszczególne wartości, jeżeli są poprawne, zatwierdzając klawiszem GOTÓWKA ENTER):

```
BITY DANYCH
                    8
```
, pozostawić lub wybrać właściwą wartość,

Prędkość transmisji. Do wyboru są następujące opcje, które powinny być zgodne z prędkością transmisji właściwą dla terminala płatniczego:

01 PRĘDK. TRANS. 9600
02 PRĘDK. TRANS. 19200
03 PRĘDK. TRANS. 38400
04 PRĘDK. TRANS. 57600
05 PRĘDK. TRANS. 115200

```
TIMEOUT ODCZYTU
                10000
```
, milisekund, pozostawić lub wpisać właściwą wartość,

```
TIMEOUT ZAPISU
                  500
```
, milisekund, pozostawić lub wpisać właściwą wartość,

```
TIMEOUT ACK/NAK
                 3000
```
, milisekund, pozostawić lub wpisać właściwą wartość,

```
TIMEOUT PŁATNOść
(1~99999)ms    60000
```
, milisekund, pozostawić lub wpisać właściwą wartość, jest to czas jaki przewidziany jest od momentu wprowadzenia należności na terminal płatniczy do momentu jej zautoryzowania przez centrum obsługi płatności, „0” oznacza brak timeoutu (kasa będzie czekać do skutku),

```
BITY STOPU
                    1
```
, pozostawić lub wybrać właściwą ilość.

Następnie wyświetli się:
```
01 PARZYSTOść
02 STEROWANIE PRZEP
```
.

Wybierając 01 PARZYSTOŚĆ można ustawić następujące parametry:

01 BRAK
02 NIEPARZYSTY
03 PARZYSTY
04 SPACJA
05 ZNAK

Wybierając 02 STEROWANIE PRZEPŁYWEM można ustawić następujące parametry:

01 BRAK
02 XON / XOF
03 CTS / RTS

Zatwierdzenie wybranego parametru STEROWANIA PRZEPŁYWEM kończy definiowanie ustawień dla komunikacji po COM.

Na zakończenie nastąpi wydruk zdefiniowanych ustawień.

3.8.4.3 PODŁĄCZENIE EFT

W MENU03080403 PODŁĄCZENIE EFT kasa umożliwi ustanowienie komunikacji z terminalem płatniczym lub jej rozłączenie oraz ustawienie niektórych innych parametrów:

01 POŁĄCZ
02 ROZŁĄCZ
03 EFT RAPORT DOBOWY
04 ODCZYT PAR.EFT
05 APLIKACJA

Wybierając **MENU0308040303 EFT RAPORT DOBOWY** można w momencie jej wywołania przesłać do terminala płatniczego informację o zakończeniu pracy kasy w danej dobie. Jeżeli terminal obsługuje tą funkcję wówczas powinien zamknąć zmianę.

Wybierając **MENU0308040304 ODCZYT PAR.EFT** kasa zapamiętuje aktualne parametry terminala płatniczego.

Wybierając **MENU0308040305 APLIKACJA** kasa wywołuje aplikację terminala płatniczego na kasie (konsolę).

3.8.4.4 03080404 TEST KOMUNIKACJI Z EFT

Wybierając MENU03080404 TEST KOMUNIKACJI można przetestować poprawność komunikacji pomiędzy kasą a terminalem płatniczym.

3.8.4.5 03080405 INNE PARAMETRY

W MENU03080405 INNE PARAMETRY można ustawić dodatkowo:

01 ☒ WYPŁATA Z KARTY
02 WYŚLIJ INFO PO RAPORCIE DOBOWYM
03 PYTAJ PRZY WŁĄCZ.
04 UTRZYMUJ POŁĄCZENIE
05 SZYFROWANIE
06 SPARUJ TERMINAL
07 T1 PO PODŁĄCZ.EFT
08 DZIEL WYDRUKI EFT
09 USUŃ PAROWANIE

Wybierając **MENU0308040501 WYPŁATA Z KARTY** należy zatwierdzić ją klawiszem RAZEM. Wówczas, przy zapłacie kartą pojawi się pytanie o wypłatę z karty (CASHBACK): WYPŁATA Z KARTY 0. Jeżeli klient chce wypłacić gotówkę z karty należy wpisać kwotę wypłacaną i zatwierdzić klawiszem GOTÓWKA ENTER. Po wydruku paragonu wydrukuje się potwierdzenie z terminala płatniczego, w których ujęta będzie ta wypłata, jeżeli zastosowano płatność tylko jedną kartą. Kasa umożliwia zastosowanie maksymalnie 5 kart przy płatności kartą.

UWAGA:

Możliwość wypłaty z karty jest dostępna tylko wtedy, gdy jest podłączony terminal płatniczy.

Wybierając **MENU0308040502 WYŚLIJ INFO PO RAPORCIE DOBOWYM** kasa po wykonaniu raportu dobowego wyśle taką informację do terminala płatniczego. W zależności of ustawionych parametrów terminala płatniczego zakończy on również dobę (lub nie). Po zakończeniu doby terminal płatniczy może wydrukować

raport lub zlecić jego wydrukowanie na kasie.

Wybierając **MENU0308040503 PYTAJ PRZY WŁĄCZ.** kasa po włączeniu i wykonaniu początkowych sprawdzeń zada pytanie czy terminal płatniczy jest podłączony (czy należy nawiązywać z nim komunikację).

Wybierając **MENU0308040504 UTRZYMUJ POŁĄCZENIE** kasa wyświetli:

```
ŁĄCZ Z EFT CO (S)
0-WYŁ/ 30-99s    30
```

.

Wybierają „0" kasa nie będzie sprawdzać połączenia z terminalem płatniczym bez rozpoczęcia transakcji płatności. Wybierając od 30 do 99 sekund – kasa automatycznie będzie sprawdzać połączenie z terminalem płatniczym, niezależnie od transakcji płatności.

Wybierając **MENU0308040505 SZYFROWANIE** kasa wyświetli:

0 – WYŁĄCZONE
1 – PAROWANIE AUTOMATYCZNE
2 – PAROWANIE RĘCZNE

Przy wyborze parowania automatycznego lub ręcznego kasa wymieni z terminalem klucz umożliwiający szyfrowanie transmisji.

Wybierając **MENU0308040506 SPARUJ TERMINAL** kasa sparuje się z podłączonym terminalem płatniczym wymieniając klucz do szyfrowania transmisji.

Wybierając **MENU0308040507 T1 PO PODŁĄCZ.EFT** kasa umożliwia ustawienie opóźnienia rozpoczęcia transmisji do terminala płatniczego po nawiązaniu z nim połączenia. Ustawienie to może być przydatne przy niektórych terminalach płatniczych. Gdy wyświetli się:

```
T1 PO POŁĄCZ.EFT
0-3000 MS        0
```

należy zatwierdzić brak opóźnienia klawiszem GOTÓWKA ENTER (ustawienie fabryczne) lub ustawić czas opóźnienia zgodny z dokumentem dotyczącym podłączania terminali płatniczych załączonym na stronie www produktu w zakładce „Do pobrania".

Wybierając **MENU0308040508 DZIEL WYDRUKI EFT** kasa będzie dzielić wydruki uwzględniając ich podział. W innym przypadku nastąpi nieprzerwany wydruk.

Wybierając **MENU0308040509 USUŃ PAROWANIE** kasa usunie klucz służący szyfrowaniu transmisji z terminalem płatniczym i umożliwi sparowanie innego terminala płatniczego podłączonego do kasy. Funkcję tą powinien obsłużyć serwisant, który dostarczy nowy terminal.

3.8.4.6 03080406 DRUK USTAWIEŃ EFT

Po wybraniu MENU03080406 DRUK USTAWIEŃ EFT wydrukuje się automatycznie lista wszystkich ustawionych parametrów oraz zakres parametrów kasy, klawisze udostępniane terminalowi płatniczemu przez kasę oraz parametry samego terminala płatniczego.
Na następnej stronie przedstawiono wydruk przykładowych ustawień przy komunikacji COM (po interfejsie RS232) i LAN (w sieci LAN/WiFi).

```
ACLAS POLSKA SP. Z O.O.
KASA ACLAS KOS_ON
41-902 BYTOM-OBWODNICA
BYTOM
KĘDZIERZYŃSKA 17A
NUMER BDO: 000005436
XXXXXXXXXXXXXXXXXXXXXXXXXXXXXXXXXXXXXXXX2

NIP 6342808783
NR DOK:000003
# NIEFISKALNY #
- - - - - - - - - - - - - - - - - - - - - -
PARAMETRY OBSŁUGI TERMINALA PŁATNICZEGO
TYP TERMINALA                NIEPODŁĄCZONY
PARAMETRY KOMUNIKACJI Z EFT
SPOSÓB KOMUNIKACJI                     LAN
KASA JEST SERWEREM                     NIE
TCP IP TERMINALA             192.168.1.77
PORT                                 5020
TIMEOUT POŁĄCZENIA                  30000
TIMEOUT ODPOWIEDZI                  10000
TIMEOUT ACK/NAK                      3000
TIMEOUT PŁATNOŚĆ 0-BRAK(1-99999)ms  60000
PARAMETRY KASY
CPL-WYDRUK PODSTAWOWY                  42
CPL2X-WYDRUK 2 X SZER                  21
CPL2X-WYDRUK 4 X SZER                   0
CPLN-WYDRUK NAGŁ.                       0
H2-WYDRUK 2 X WYSOK.                    0
H2-WYDRUK 4 X WYSOK.                    0
NEGATYW                                 0
DŁUGOŚĆ KODU KRESKOWEGO                13
DŁUGOŚĆ KODU QR                       256
ILOŚĆ GRAFIK                            0
SZEROKOŚĆ GRAFIKI                       0
WYSOKOŚĆ GRAFIKI                        0
WSPÓŁCZYNNIK PROPORCJI                  0
WIELKOŚĆ BUFORA WYDRUKU               512
DLC-ILOŚĆ LINII WYŚWIETLACZA            2
DCPL-ILOŚĆ ZNAKÓW W LINII              18
OPISY KLAWISZY
1.Zatwierdź                          Enter
2.Anuluj                                 C
3.Zaznacz                             RAZEM
4.Cofnij                              ILOŚĆ
5.Kasuj                                 PLU
6.Góra                               STORNO
7.Dół                               PŁATN.1
8.Lewo                               KOD KR
9.Prawo                               CENA
CZYTNIK NFC                             0
CZYTNIK CCR                             0
CZYTNIK MCR                             0
CZYTNIK KODÓW KRESKOWYCH                0
PARAMETRY TERMINALA
TOPOLOGIA EFT                           0
CZYTNIK NFC                             0
CZYTNIK CCR                             0
CZYTNIK MCR                             0
CZYTNIK KODÓW KRESKOWYCH                0
INNE PARAMETRY EFT
WYPŁATA Z KARTY                       NIE
WYŚLIJ INFO PO RAP. DOBOWYM           NIE
PYTAJ PRZY WŁĄCZ                      NIE
UTRZYMUJ POŁĄCZENIE                   NIE
SZYFROWANIE TRANSMISJI        0-WYŁĄCZONE
T1 PO PODŁĄCZ.EFT                    0 ms
DZIEL WYDRUKI EFT                     NIE
SPAROWANY TERMINAL
IDENTYFIKATOR
- - - - - - - - - - - - - - - - - - - - - -
# NIEFISKALNY #
Kasa nr:1                   Kasjer:SERWIS
                         2022-03-01 15:06
C6D058E6BBCC72F8C317CB72CF71D6B517084DE8
ZAH1901012180
YYYYYYYYYYYYYYYYYYYYYYYYYYYYYYYYYYYYYYYY1
YYYYYYYYYYYYYYYYYYYYYYYYYYYYYYYYYYYYYYYY2
```

```
ACLAS POLSKA SP. Z O.O.
KASA ACLAS KOS_ON
41-902 BYTOM-OBWODNICA
BYTOM
KĘDZIERZYŃSKA 17A
NUMER BDO: 000005436
XXXXXXXXXXXXXXXXXXXXXXXXXXXXXXXXXXXXXXXX2

NIP 6342808783
NR DOK:000005
# NIEFISKALNY #
- - - - - - - - - - - - - - - - - - - - - -
PARAMETRY OBSŁUGI TERMINALA PŁATNICZEGO
TYP TERMINALA                NIEPODŁĄCZONY
PARAMETRY KOMUNIKACJI Z EFT
SPOSÓB KOMUNIKACJI                     COM
PRĘDKOŚĆ TRANSM.                      9600
BITY DANYCH                              8
BITY STOPU                               1
PARZYSTOŚĆ                             BRAK
STEROWANIE PRZEPŁ.                     BRAK
TIMEOUT ODCZYTU                       10000
TIMEOUT ZAPISU                          500
TIMEOUT ACK/NAK                        3000
TIMEOUT PŁATNOŚĆ 0-BRAK(1-99999)ms  60000
PARAMETRY KASY
CPL-WYDRUK PODSTAWOWY                  42
CPL2X-WYDRUK 2 X SZER                  21
CPL2X-WYDRUK 4 X SZER                   0
CPLN-WYDRUK NAGŁ.                       0
H2-WYDRUK 2 X WYSOK.                    0
H2-WYDRUK 4 X WYSOK.                    0
NEGATYW                                 0
DŁUGOŚĆ KODU KRESKOWEGO                13
DŁUGOŚĆ KODU QR                       256
ILOŚĆ GRAFIK                            0
SZEROKOŚĆ GRAFIKI                       0
WYSOKOŚĆ GRAFIKI                        0
WSPÓŁCZYNNIK PROPORCJI                  0
WIELKOŚĆ BUFORA WYDRUKU               512
DLC-ILOŚĆ LINII WYŚWIETLACZA            2
DCPL-ILOŚĆ ZNAKÓW W LINII              18
OPISY KLAWISZY
1.Zatwierdź                          Enter
2.Anuluj                                 C
3.Zaznacz                             RAZEM
4.Cofnij                              ILOŚĆ
5.Kasuj                                 PLU
6.Góra                               STORNO
7.Dół                               PŁATN.1
8.Lewo                               KOD KR
9.Prawo                               CENA
CZYTNIK NFC                             0
CZYTNIK CCR                             0
CZYTNIK MCR                             0
CZYTNIK KODÓW KRESKOWYCH                0
PARAMETRY TERMINALA
TOPOLOGIA EFT                           0
CZYTNIK NFC                             0
CZYTNIK CCR                             0
CZYTNIK MCR                             0
CZYTNIK KODÓW KRESKOWYCH                0
INNE PARAMETRY EFT
WYPŁATA Z KARTY                       NIE
WYŚLIJ INFO PO RAP. DOBOWYM           NIE
PYTAJ PRZY WŁĄCZ                      NIE
UTRZYMUJ POŁĄCZENIE                   NIE
SZYFROWANIE TRANSMISJI        0-WYŁĄCZONE
T1 PO PODŁĄCZ.EFT                    0 ms
DZIEL WYDRUKI EFT                     NIE
SPAROWANY TERMINAL
IDENTYFIKATOR
- - - - - - - - - - - - - - - - - - - - - -
# NIEFISKALNY #
Kasa nr:1                   Kasjer:SERWIS
                         2022-03-01 15:06
71022AA29987C2727EEE17BA5A29B790618D71B0
ZAH1901012180
YYYYYYYYYYYYYYYYYYYYYYYYYYYYYYYYYYYYYYYY1
YYYYYYYYYYYYYYYYYYYYYYYYYYYYYYYYYYYYYYYY2
```

3.8.4.7 03080407 PRZYWRÓCENIE FABRYCZNYCH

Po wybraniu **MENU03080407 PRZYWRÓCENIE FABRYCZNYCH** ustawione zostaną parametry fabryczne.

3.9 0309 KASJERZY

Na wyświetlaczu operatora można przewinąć klawiszami strzałek następującą listę pozycji:

01 EDYTUJ KASJERA
02 DRUKUJ DANE KASJERÓW
03 USUŃ KASJERA

3.9.1 030901 EDYTUJ KASJERA

Po wybraniu: 01 EDYTUJ KASJERA i zatwierdzeniu klawiszem GOTÓWKA ENTER wyświetla się: NR.KASJERA (1~8). Należy wybrać numer edytowanego kasjera i zatwierdzić klawiszem GOTÓWKA ENTER.

Po wyświetleniu: NAZWA KASJERA należy wprowadzić nazwę kasjera (maks. 10 znaków) lub nie zmieniając nazwy, należy zatwierdzić wybór klawiszem GOTÓWKA ENTER. Wyświetla się wówczas lista fabrycznie zdefiniowanych rodzajów kasjerów:

01 KASJER
02 STARSZY KASJER
03 KIEROWNIK

Każdy rodzaj kasjera ma określony dostęp do funkcji. Dostęp określany jest w MENU 0310 KATEGORIE KASJERÓW.

Przy wyborze 01 KASJER pojawia się jeszcze pytanie: POTRZEBNE HASŁO 1-TAK/0-NIE.
Dla innych dostępów (02 STARSZY KASJER i kolejnych) – należy zawsze podać 3 cyfrowe hasło.
Fabrycznie zdefiniowane hasła to „000”.

3.9.2 030902 DRUKUJ DANE KASJERÓW

Po wybraniu: 02 DRUKUJ DANE KASJ. i zatwierdzeniu klawiszem GOTÓWKA ENTER wydrukuje się lista kasjerów ze zdefiniowanymi nazwami (NAZWA: …….) i rodzajami kasjerów (np. KASJER) - jeżeli zostały zdefiniowane.

3.9.3 030903 USUŃ KASJERA

Po wybraniu: 03 USUN KASJERA i zatwierdzeniu klawiszem GOTÓWKA ENTER wyświetla się: NR.KASJERA (1~8), należy wpisać numer kasjera i zatwierdzić klawiszem GOTÓWKA ENTER.

Nazwa kasjera zostanie usunięta a dostęp ustawiony na „KASJER” (najniższy). Można usuwać następnego.

3.10 0310 KATEGORIE KASJERÓW

Każdy rodzaj kasjera ma określony dostęp do funkcji. Pierwsze 3 kategorie kasjerów są ustawione fabrycznie i odpowiadają im dostępy do funkcji: najbardziej ograniczony przy nr 1 KASJER i najszerszy przy nr 3 KIEROWNIK.

3.10.1 031001 KATEGORIE

UWAGA:

Aby umożliwić udzielanie rabatów i narzutów należy najpierw ustawić tutaj ich limity dla danego rodzaju kasjera.

Po wyświetleniu: NUMER DOSTĘPU (1~8) należy wpisać edytowany numer i zatwierdzić klawiszem GOTÓWKA ENTER.

Po wyświetleniu: NAZWA DOSTĘPU należy wpisać nazwę dla edytowanego numeru (można jej nie wpisywać) i zatwierdzić klawiszem GOTÓWKA ENTER.

Po wyświetleniu: MAKSYMALNY RABAT% należy wpisać jego wartość procentową (można jej nie wpisywać, wówczas nie można udzielić tego rodzaju rabatu) i zatwierdzić klawiszem GOTÓWKA ENTER.

Po wyświetleniu: MAKSYMALNY RABAT 0,00 należy wpisać jego wartość kwotową (można jej nie wpisywać, wówczas nie można udzielić tego rodzaju rabatu) i zatwierdzić klawiszem GOTÓWKA ENTER. Aby udzielać rabatu kwotowego należy zdefiniować jeden z klawiszy skrótów jako RABAT KWOTOWY (MENU 0306 F__ 0407).

Po wyświetleniu: MAKSYMALNY NARZUT% należy wpisać jego wartość procentową (można jej nie wpisywać, wówczas nie można udzielić tego rodzaju narzutu) i zatwierdzić klawiszem GOTÓWKA ENTER.

Po wyświetleniu: MAKSYMALNY NARZUT 0,00 należy wpisać jego wartość kwotową (można jej nie wpisywać, wówczas nie można udzielić tego rodzaju narzutu) i zatwierdzić klawiszem GOTÓWKA ENTER. Aby udzielać narzutu kwotowego należy zdefiniować jeden z klawiszy skrótów jako NARZUT KWOTOWY (MENU 0306 F__ 0408).

3.10.2 031002 LISTA DOSTĘPU

Ta funkcja służy do definiowania różnych profili dostępów dla kasjerów. Trzy dostępy są fabrycznie zdefiniowane,

ale można je zmienić. Lista parametrów dostępu zawiera 58 pozycji.

Po wyświetleniu: NUMER DOSTĘPU (1~8) należy wpisać edytowany numer i zatwierdzić klawiszem GOTÓWKA ENTER.

Klawiszami PŁAT.1 ↓ PŁAT.2 lub STORNO ↑ ANUL. należy wybrać poszczególne pozycje z listy 58 parametrów. Pozycje ustawia się jako aktywne za pomocą klawisza RAZEM. Ponowne naciśnięcie klawisza RAZEM ustawi pozycję jako nieaktywną. Informacja o aktywności pozycji zawarta jest w prostokącie umieszczonym w tej samej linii. Prostokąt zakreślony „X" oznacza pozycję aktywną (☒). Prostokąt pusty oznacza pozycję nieaktywną.

01 ☒ SPRZEDAŻ
02 ☒ KONIEC ZMIANY
03 ☒ GOTÓWKA W KASIE
04 ☒ WPŁATA
05 ☒ WYPŁATA
06 ☒ ZESTAW RAPORTÓW
07 ☒ ANULACJA POZYCJI
08 ☒ ANULACJA PARAGONU
09 ☒ RABATY
10 ☒ ZDEFINIOWANE RABATY
11 ☒ NARZUTY
12 ☒ ZDEFINIOWANE NARZUTY
13 ☒ OTWARCIE SZUFLADY
14 ☒ DOSTĘP DO FUNKCJI
15 ☒ MENU KIEROWNIKA
16 ☒ MENU SERWISOWE
17 ☒ RAPORT FISKALNY DOBOWY
18 ☒ X RAPORT DOBOWY
19 ☒ SZCZEGÓŁOWY ZERUJĄCY
20 ☒ SZCZEGÓŁOWY NIEZERUJĄCY
21 ☒ OPAKOWAŃ ZERUJĄCY
22 ☒ OPAKOWAŃ NIEZERUJĄCY
23 ☒ SPRZEDAŻ WG GRUP ZERUJĄCY
24 ☒ SPRZEDAŻ WG GRUP NIEZERUJĄCY
25 ☒ RAPORT ZMIANOWY
26 ☒ RAPORT STANU MOD. (FISKALNEGO)
27 ☒ SKRÓCONY ZERUJĄCY
28 ☒ SKRÓCONY NIEZERUJĄCY
29 ☒ RAPORT GODZINOWY OBECNY
30 ☒ RAPORT GODZINOWY OSTATNI
31 ☒ NIE SPRZEDAWANE TOWARY
32 ☒ RAPORT STATYSTYCZNY TOWARÓW
33 ☒ RAPORT OKRESOWY

34 ☒ MIESIĘCZNY ZA OSTATNI MIESIĄC
35 ☒ MIESIĘCZNY ZA DANY MIESIĄC
36 ☒ RAPORT DANYCH O TOWARACH
37 ☒ RAPORT KONFIGURACJI
38 ☒ DEFINIOWANIE TOWARÓW
39 ☒ ZMIANA CENY
40 ☒ NAZWY I KURSY WALUT
41 ☒ ZMIANA WALUTY EWIDENCYJNEJ
42 ☒ KONFIGURACJA
43 ☒ WYŚWIETLANIE SPRZEDAŻY
44 ☒ USTAWIENIA
45 ☒ KASJER
46 ☒ DOSTĘP KASJERÓW
47 ☒ USTAW ZEGAR
48 ☒ STAWKI PTU
49 ☒ WYDRUKI Z PAMIĘCI CHRONIONEJ
50 ☒ PAMIĘĆ CHRONIONA
51 ☒ PARAMETRY TRYBU PARKINGOWO/USŁUGOWEGO
52 ☒ DEFINIUJ CENNIK
53 ☒ Z RAPORT KASJERA
54 ☒ RAPORT KASJERÓW ZERUJĄCY
55 ☒ DRUKUJ RAPORT OKRESOWY GRUP
56 ☒ KASUJ RAPORT OKRESOWY GRUP
57 ☒ KASUJ NIEOPŁACONE KWITY
58 ☒ RAPORT ZMIAN PLU

Jeżeli kasjer nie został uprawniony do jakiejś operacji wówczas wystąpi błąd przy próbie jej wykonania.

UWAGA 1:
Jeżeli nie są wybrane niektóre parametry dostępu dla zalogowanego kasjera – odpowiadające mu pozycje nie zostaną wyświetlone w MENU po jego zalogowaniu.
UWAGA 2:
Aby nowo zdefiniowany dostęp mógł być zastosowany w kategoriach kasjerów należy wejść w MENU031001 KATEGORIE i nazwać ten nowy dostęp tworząc nową kategorię kasjera. Wówczas można przydzielić tą kategorie do wybranego kasjera w MENU030901 EDYTUJ KASJERA.

3.10.3 031003 KASUJ KATEGORIE

Funkcja ta służy do czyszczenia dostępów do funkcji w wybranych kategoriach kasjerów.

Po wyświetleniu: NUMER DOSTEPU (1~8) należy wpisać kasowany numer kategorii i zatwierdzić klawiszem GOTÓWKA ENTER.

UWAGA:
Po wyczyszczeniu wszystkich kategorii dostępy 1-3 będą domyślne, a dostępy 5-8 wykasowane. Dostęp 4 nie

jest edytowalny ani możliwy do skopiowania na inny.

3.10.4 031004 KOPIUJ KATEGORIE

Funkcja ta służy do prostego kopiowania dostępów do funkcji w wybranych kategoriach kasjerów z zastosowaniem fabrycznie lub przez użytkownika zdefiniowanych kategorii.
Po wyświetleniu listy fabrycznej lub przez użytkownika zdefiniowanych dostępów do funkcji odpowiadających poszczególnym nazwom kasjerów należy wybrać kategorię, którą chcemy skopiować i wskazać kategorię docelową, do której ją wpiszemy.

01 KASJER
02 STARSZY KASJER
03 KIEROWNIK
04 UŻYTKOWNIK

Po wybraniu danego kasjera fabrycznego (kategorie kasjerów 01 do 03) lub zdefiniowanych przez użytkownika (np. 04 UŻYTKOWNIK jak w przykładzie powyżej) wyświetli się: KATEGORIA DOCELOWA (1~8). Po wpisaniu numeru docelowej kategorii i zatwierdzeniu klawiszem GOTÓWKA ENTER możemy przekopiować kolejną kategorię.

UWAGA:
Aby skopiowana kategoria miała zastosowanie należy wejść w MENU031001 KATEGORIE i nazwać kategorię skopiowaną dla danego kasjera. Wówczas można przydzielić tą kategorie do wybranego kasjera w MENU030901 EDYTUJ KASJERA.

3.10.5 031005 FABRYCZNE KATEGORIE

Funkcja ta służy do przywracania kategorii kasjerów fabrycznie definiowanych tj. 1 do 3, jeżeli uległy modyfikacjom lub skasowaniu.

Po wyświetleniu: PRZYWRÓĆ FABRYCZNE 1-TAK/0-NIE należy wpisać numer „1” i zatwierdzić klawiszem GOTÓWKA ENTER.

Po wybraniu przywrócenia kategorii fabrycznych, dostępy 1 oraz 5,6,7,8 będą kategorii „KASJER”, dostęp 2 będzie kategorii „STARSZY KASJER”, dostęp 3 będzie kategorii „KIEROWNIK”.

3.11 0311 NAGŁÓWEK

Nagłówek będzie drukowany u góry każdego paragonu. Treść nagłówka można zmieniać wielokrotnie po wykonaniu Raportu fiskalnego dobowego.
Wyświetli się:

01 NAZWA PODATNIKA
02 ADRES PODATNIKA

03 LINIE DOD. NAGŁÓWKA

04 STOPKA PARAGONU

.

Po wybraniu 01 NAZWA PODATNIKA wyświetli się: NAZWA PODATNIKA L1 i należy wpisać pierwszą linię tej nazwy. Po wpisaniu i naciśnięciu klawisza GOTÓWKA ENTER pojawi się kolejna linia nazwy do wpisania. Jeżeli nie chcemy wpisywać kolejnych linii należy naciskać klawisz GOTÓWKA ENTER.

Kasa pozwala na zdefiniowanie maksymalnie 3 linii nazwy podatnika o długości 42 znaków każda.

Po wybraniu 02 ADRES PODATNIKA wyświetli się: ADRES:KOD POCZTOWY i należy wpisać 5 cyfr kodu pocztowego (**bez średnika**). Po zatwierdzeniu klawiszem GOTÓWKA ENTER wyświetli się: ADRES:MIEJSCOWOść i należy wpisać nazwę miejscowości (maksymalnie 42 znaki). Po zatwierdzeniu klawiszem GOTÓWKA ENTER wyświetli się: ADRES:ULICA L1 i należy wpisać pierwszą linię nazwy ulicy. Po wpisaniu i naciśnięciu klawisza GOTÓWKA ENTER pojawi się kolejna linia nazwy ulicy do wpisania. Jeżeli nie chcemy wpisywać kolejnych linii należy naciskać klawisz GOTÓWKA ENTER.

Kasa pozwala na zdefiniowanie maksymalnie 2 linii nazwy ulicy o długości 42 znaków każda ale **suma znaków w obu liniach nie może przekraczać 69 znaków**.

Po zatwierdzeniu klawiszem GOTÓWKA ENTER wyświetli się: ADRES:NR DOMU i należy wpisać ten numer. Maksymalna długość wpisywanego numeru wynosi 10 znaków. Po zatwierdzeniu klawiszem GOTÓWKA ENTER wyświetli się: ADRES:NR LOKALU i należy wpisać ten numer. Maksymalna długość wpisywanego numeru wynosi 10 znaków. Jeżeli nie ma tego numeru w adresie należy nacisnąć klawisz GOTÓWKA ENTER.

Następnie wyświetli się: ADRES:POCZTA. Maksymalna długość wpisywanej nazwy wynosi 42 znaki. Pocztę należy wpisać, jeżeli wcześniej definiowany kod pocztowy nie jest przypisany do wcześniej definiowanej miejscowości lecz do innej np. jeżeli miejscowością był „BYTOM" a kod pocztowy należy do „BYTOM-SZOMBIERKI" to należy właśnie to wpisać.

Po zatwierdzeniu klawiszem GOTÓWKA ENTER wydrukuje się pełna treść wprowadzonego nagłówka.

Po wybraniu 03 LINIE DOD. NAGŁÓWKA wyświetli się: 1 LINIA DOD.NAGŁ. i należy wpisać informacje, które mają być tam zawarte lub wyjść z edycji klawiszem C (jeżeli nie chcemy w ogóle edytować a linia jest pusta) lub klawiszem GOTÓWKA ENTER (jeżeli nie chcemy zmieniać zapisanej w tej linii informacji).

Po zatwierdzeniu wpisanych informacji klawiszem GOTÓWKA ENTER wyświetli się: 2 LINIA DOD.NAGŁ. .

Postępujemy podobnie jak w przypadku pierwszej linii dodatkowej nagłówka.
Dodatkowe linie nagłówka mogą mieć maksymalną długość 42 znaki.

Po wybraniu 04 STOPKA PARAGONU wyświetli się: 1 LINIA STOPKI i należy wpisać informacje, które mają być tam zawarte lub wyjść z edycji klawiszem C (jeżeli nie chcemy w ogóle edytować a linia jest pusta) lub klawiszem GOTÓWKA ENTER (jeżeli nie chcemy zmieniać zapisanej w tej linii informacji). Po zatwierdzeniu wpisanych informacji klawiszem GOTÓWKA ENTER wyświetli się: 2 LINIA STOPKI. Postępujemy podobnie jak w przypadku pierwszej linii stopki.
Dodatkowe linie stopki mogą mieć maksymalną długość 42 znaki.

UWAGA 1:
Przed zmianą nagłówka należy wykonać Raport fiskalny dobowy. Dotyczy to też dodatkowy linii w nagłówku i stopce paragonu.
UWAGA 2:
Dodatkowe linie nagłówka drukowane są na każdym wydrukowanym przez kasę dokumencie za wyjątkiem Raportu fiskalnego fiskalizacji.
UWAGA 3:
Linie stopki drukowane są tylko na paragonach fiskalnych i dokumentach niefiskalnych po ufiskalnieniu kasy.

3.12 0306 STAWKI PTU

Po wyświetleniu:

01 PTU A ---
02 PTU B ---
03 PTU C ---
04 PTU D ---

05 PTU E ---
06 PTU F ---
07 PTU G ---
08 ZAPISZ

należy strzałkami lub adresowaniem wybrać ustawianą stawkę PTU i zatwierdzić klawiszem GOTÓWKA ENTER do edycji.

Wyświetli się wówczas (np. dla stawki PTU A): PTU A (99,99 USUN) (-%-ZW) 23,00. Ustawiając wartość **„99,99”** dla danej stawki – staje się ona nieaktywna. Naciskając klawisz **„%”** dla danej stawki – ustawiamy ją jako zwolnioną. Dla ustawienia stawki na inną wartość należy wpisać odpowiednią stawkę procentową (np. „23” w trybie bez przecinka, co oznacza 23,00%) i zatwierdzić klawiszem GOTÓWKA ENTER.

Po zdefiniowaniu wszystkich stawek PTU należy wybrać pozycję 08 ZAPISZ i zatwierdzić klawiszem GOTÓWKA ENTER.

UWAGA:
Przed zmianą stawek należy wykonać Raport fiskalny dobowy.

3.13 0313 PARAMETRY

Funkcja ta służy do definiowania różnych rodzajów parametrów systemu. **Dostępna jest po wydrukowaniu Raportu Fiskalnego Dobowego** (za wyjątkiem MENU031305 WYDRUK PARAMETRÓW). Po zatwierdzeniu klawiszem GOTÓWKA ENTER wyświetli się lista:

01 PARAMETRY SPRZEDAŻY
02 PARAMETRY RAPORTÓW
03 PARAMETRY PRACY KASY
04 PARAMETRY SPRZĘTOWE
05 WYDRUK PARAMETRÓW
06 PRZYWRÓCENIE FABRYCZNYCH

3.13.1 031301 PARAMETRY SPRZEDAŻY

Wybierając MENU031301 PARAMETRY SPRZEDAŻY kasa wyświetli listę funkcji dostępnych w tym pod-menu:

01 CENY W GROSZACH
02 MOŻLIWA ZMIANA CEN
03 POTWIERDZENIE SPRZEDAŻY PLU
04 RAZEM PRZED ZAKOŃCZENIEM PARAGONU
05 WPISAĆ NALEŻNOŚĆ PRZED ZAPŁATĄ
06 AUTOMATYCZNA ILOŚĆ

07 DRUKUJ OPISY PLU

08 MAKSYMALNA WARTOŚĆ PARAGONU

3.13.1.1 03130101 CENY W GROSZACH

Kwota na wyświetlaczu pokazuje przecinek dziesiętny. Fabrycznie ustawione jest na NIE i wpisując kwotę z przecinkiem dziesiętnym należy użyć klawisza [■ ⚖]. Na paragonach są drukowane przecinki dziesiętne.

3.13.1.2 03130102 MOŻLIWA ZMIANA CEN

Pozwala na zmianę w trakcie sprzedaży ceny PLU, z zadeklarowaną w bazie niezerową ceną jednostkową.

3.13.1.3 03130103 POTWIERDZENIE SPRZEDAŻY PLU

Potrzeba ponownego naciśnięcia przycisku [PLU NAZWA] przy sprzedaży. Po wybraniu właściwego PLU (numeru z klawiatury kasy lub czytnikiem kodów kreskowych lub nazwy wprowadzonej na klawiaturze lub z listy PLU zdefiniowanej pod klawiszem skrótu) wyświetlą się jego dane: nazwa, cena, ilość. Zatwierdzenie wybranego PLU do sprzedaży wymaga ponownego naciśnięcia klawisza [PLU NAZWA]. Naciśnięcie zatwierdzającego klawisza [GOTÓWKA ENTER] jest traktowane jako błąd. Należy też ustawić ten parametr dla obsługi funkcji „Doważania" z podłączoną wagą elektroniczną marki ACLAS (**dla funkcji „Doważania" PLU musi mieć zdefiniowaną cenę**).

3.13.1.4 03130104 RAZEM PRZED ZAKOŃCZENIEM PARAGONU

Wymusza naciśnięcie klawisza [RAZEM ⊙] (podsumy) przed zakończeniem paragonu.

3.13.1.5 03130105 WPISAĆ NALEŻNOŚĆ PRZED ZAPŁATĄ

Wymusza wpisanie kwoty przed zapłatą i akceptację klawiszem wybranej płatności lub [GOTÓWKA ENTER]. **Pomaga ustrzec się błędów!!!**

3.13.1.6 03130106 AUTOMATYCZNA ILOŚĆ

Automatycznie sprzedawana jest **jedna sztuka** towaru. Po przestawieniu kasa wymusza wpisanie ilości sprzedawanego towaru i akceptacji klawiszem [GOTÓWKA ENTER].

3.13.1.7 03130107 DRUKUJ OPISY PLU

Przy wystawieniu każdej pozycji PLU na paragonie zostanie wydrukowany jego opis, jeżeli został wcześniej zdefiniowany (w MENU030201 przy definiowaniu poszczególnych PLU).

3.13.1.8 03130108 MAKSYMALNA WARTOŚĆ PARAGONU

Funkcja ta służy do ustawiania takiej maksymalnej wartości paragonu w danej placówce, która ustrzega przed popełnieniem dużego błędu przy wprowadzaniu danych.

UWAGA:

Maksymalna wartość 1 pozycji na paragonie wynosi 999 999,99 lub 9 999 999,00 (tyle, ile maksymalna cena jednostkowa). Aby uzyskać możliwość wprowadzenia maksymalnej ceny jednostkowej 9 999 999,00 należy najpierw wprowadzić tą cenę a następnie dopiero wybrać PLU.

Wyświetla się: [MAKSYMALNA WARTOŚĆ
PARAGONU 0,00]. Należy wpisać maksymalną wartość paragonu i zatwierdzić

klawiszem GOTÓWKA ENTER. Wartość „0,00” oznacza, że funkcja nie jest aktywna.

Przy sprzedaży kasa wyświetli pytanie: PONAD LIMIT PARAG. / WYKONAĆ: 1-T/0-N, gdy sumaryczna wartość paragonu przekroczy zdefiniowaną maksymalną wartość. Po wybraniu:

- „0” wyświetli się lista PLU sprzedanych na paragonie. Najeżdżając strzałką na wybraną pozycję i naciskając klawisz GOTÓWKA ENTER zatwierdzamy storno tej pozycji. Naciskając klawisz C wycofujemy się ze storna pozycji.
- „1” pozycja nie będzie stornowana i kasa nie będzie blokowała dalszej sprzedaży.

3.13.2 031302 PARAMETRY RAPORTÓW

Wybierając MENU031302 PARAMETRY RAPORTÓW kasa wyświetli listę funkcji dostępnych w tym pod-menu:

01 WYKONAJ CODZIENNIE RAP. DOBOWY
02 ZERUJ RAP. PLU DRUKUJĄC RAP. DOBOWY
03 ZERUJ RAP. KASOWY DRUKUJĄC RAP. DOBOWY
04 ZERUJ RAP. KASJERÓW DRUKUJĄC RAP. DOBOWY
05 ZERUJ RAP. GRUP DRUKUJĄC RAP. DOBOWY
06 AUTOMATYCZNE KASOWANIE RAP. OKRESOWEGO GRUP
07 DRUKUJ RAPORT DOBOWY
08 WYŚLIJ DANE PO RAP. DOBOWYM

3.13.2.1 03130201 WYKONAJ CODZIENNIE RAPORT DOBOWY

Wymusza codzienny wydruk Raportu Fiskalnego Dobowego. Jeżeli nie będzie wydrukowany dnia poprzedniego – w następnym dniu sprzedaży będzie go należało wydrukować przed rozpoczęciem operacji na kasie.

3.13.2.2 03130202 ZERUJ RAPORT PLU DRUKUJĄC RAPORT DOBOWY

Wymusza wyzerowanie Raportu sprzedaży PLU po wydruku Raportu Fiskalnego Dobowego.

3.13.2.3 03130203 ZERUJ RAPORT KASOWY DRUKUJĄC RAPORT DOBOWY

Wymusza wyzerowanie Raportu kasowego po wydruku Raportu Fiskalnego Dobowego.

3.13.2.4 03130204 ZERUJ RAPORT KASJERÓW DRUKUJĄC RAPORT DOBOWY

Wymusza wyzerowanie Raportu kasjera dla wszystkich kasjerów po wydruku Raportu Fiskalnego Dobowego.

3.13.2.5 03130205 ZERUJ RAPORT GRUP DRUKUJĄC RAPORT DOBOWY

Wymusza wyzerowanie Raportu grup towarowych po wydruku Raportu Fiskalnego Dobowego.

3.13.2.6 03130206 AUTOMATYCZNE KASOWANIE RAPORTU OKRESOWEGO GRUP

Przy zapełnieniu się pamięci, w której składowane są raporty okresowe grup akcyzowych, najstarsze zapisy są kasowane automatycznie, bez pytania użytkownika.

3.13.2.7 03130207 DRUKUJ RAPORT DOBOWY

Przy wykonywaniu Raportu fiskalnego dobowego może on być drukowany lub tylko emitowany w postaci

elektronicznej i zapisany w pamięciach kasy.

3.13.2.8 03130208 WYŚLIJ DANE PO RAP. DOBOWYM

Przy wykonywaniu Raportu fiskalnego dobowego kasa wyśle do repozytorium zaległe dane, niezależnie od harmonogramu ustawionego na kasie (kasa musi pozostać włączona przez kilkanaście minut jeżeli jest duża porcja danych do wysłania).

3.13.3 031303 PARAMETRY PRACY KASY

Wybierając MENU031303 PARAMETRY PRACY KASY kasa wyświetli listę funkcji dostępnych w tym pod-menu:

01 NUMER KASY
02 AUTOMATYCZNE LOGOWANIE KASJERA
03 FUNKCJA MAGAZYNOWA
04 ZMIANY PLU TYLKO PO RAP. DOBOWYM
05 ZMIANY PLU TYLKO PO RAP. PLU
06 WYDRUK ZMIAN PLU PO PROGRAMOWANIU Z PC
07 PYTAJ O ZMIANĘ CZASU
08 PYTAJ O POWIĄZANIE PAMIĘCI PRZY URUCHAMIANIU

3.13.3.1 03130301 NUMER KASY

Funkcja ta służy do ustawiania numeru kasy drukowanego na paragonie.

Wyświetla się: PODAJ NUMER (1~999).

Należy wpisać wybrany numer i zatwierdzić klawiszem GOTÓWKA ENTER.

3.13.3.2 03130302 AUTOMATYCZNE LOGOWANIE KASJERA

Włącza funkcję automatycznego logowania ostatnio zalogowanego kasjera po wyłączeniu i ponownym włączeniu kasy.

3.13.3.3 03130303 FUNKCJA MAGAZYNOWA

Włącza śledzenie stanów magazynowych towarów oraz umożliwia korekty stanów magazynowych.

3.13.3.4 03130304 ZMIANY PLU TYLKO PO RAPORCIE DOBOWYM

Wymusza wydruk Raportu Fiskalnego Dobowego przed przesłaniem PLU z komputera do kasy.

3.13.3.5 03130305 ZMIANY PLU TYLKO PO RAPORCIE PLU

Wymusza wydruk zerującego Raportu sprzedaży PLU/Magazynowego przed przesłaniem PLU z komputera do kasy.

3.13.3.6 03130306 WYDRUK ZMIAN PLU PO PROGRAMOWANIU Z PC

Funkcja ta pozwala odblokować sprzedaż przy modyfikacji bazy towarowej z PC w sposób automatyczny (bezpośrednio po ich wprowadzeniu do kasy) lub poprzez wymuszenie przez użytkownika. Raport wymagany jest do wydrukowania w przypadku następujących zmian w bazie towarowej:

- kasowanie towarów
- dodanie nowych towarów
- modyfikacja istniejących w bazie towarów w zakresie nazwy towaru i/lub stawki PTU dla tych towarów.

3.13.3.7 03130307 PYTAJ O ZMIANĘ CZASU

W niedzielę po zmianie czasu z letniego na zimowy i z zimowego na letni kasa przypomni o konieczności zmiany czasu.

3.13.3.8 03130308 PYTAJ O POWIĄZANIE PAMIĘCI PRZY

URUCHAMIANIU

Funkcja umożliwia przyśpieszenie włączenia kasy, jeżeli nie będzie wybrana opcja sprawdzenia.

3.13.4 031304 PARAMETRY SPRZĘTOWE

Wybierając MENU031304 PARAMETRY SPRZĘTOWE kasa wyświetli listę funkcji dostępnych w tym pod-menu:

01 DŹWIĘK KLAWIATURY
02 SYGNALIZACJA BRAKU ZASILANIA
03 CZAS WYŁĄCZENIA NA BATERII
04 CZAS WYŁĄCZENIA Z ZASILACZEM
05 KONTRAST LCD
06 JAKOŚĆ DRUKU
07 TYP WAGI

3.13.4.1 03130401 DŹWIĘK KLAWIATURY

W czasie obsługi klawiatury naciśnięciu klawisza towarzyszy sygnał dźwiękowy.

3.13.4.2 03130402 SYGNALIZACJA BRAKU ZASILANIA

Ostrzega sygnałem dźwiękowym w momencie utraty zasilania sieciowego.

3.13.4.3 03130403 CZAS WYŁĄCZENIA NA BATERII

Po wybraniu tej funkcji wyświetli się MINUTY (1-15) 2 i należy wprowadzić żądany czas oraz zatwierdzić klawiszem GOTÓWKA ENTER. Fabryczna wartość wynosi 2 minuty.

3.13.4.4 03130404 CZAS WYŁĄCZENIA Z ZASILACZEM

Po wybraniu tej funkcji wyświetli się MINUTY (0-150) 150 i należy wprowadzić żądany czas w zakresie 1 do 60 minut oraz zatwierdzić klawiszem GOTÓWKA ENTER. **„0” oznacza, że kasa nie wyłączy się automatycznie będąc na zasilaniu sieciowym**. Fabryczna wartość wynosi 150 minut.

3.13.4.5 03130405 KONTRAST LCD

Ta funkcja służy do regulowania natężenia wyświetlania znaków na wyświetlaczach.

Można zdefiniować 7 poziomów natężenia. Poziom „1” oznacza, że kontrastowość jest najmniejsza a poziom „7” oznacza, że kontrastowość jest największa. Oznacza to również najwyższą jasność świecenia i największy pobór mocy.

Po wyświetleniu: KONTRAST LCD (1~7) 4 należy wybrać właściwy kontrast i zatwierdzić klawiszem GOTÓWKA ENTER. Fabrycznie ustawiona wartość to „4”.

3.13.4.6 03130406 JAKOŚĆ DRUKU

Ta funkcja służy do regulowania temperatury głowicy termicznej w czasie wydruku co wpływa na kontrast drukowanych dokumentów.

Można zdefiniować 5 poziomów. Poziom „1” oznacza, że kontrastowość jest najmniejsza a poziom „5” oznacza, że kontrastowość jest największa. Oznacza to również największy pobór mocy. W przypadku pracy w niskich

temperaturach oraz z rolkami papieru termicznego o małej czułości zaleca się ustawienie wyższego poziomu. Jednakże rzutować to będzie na czas rozładowania akumulatora oraz żywotność głowicy termicznej.

Po wyświetleniu:

```
KONTRAST (1~5)
                3
```

należy wybrać właściwy kontrast i zatwierdzić klawiszem GOTÓWKA ENTER. Fabrycznie ustawiona wartość to „3”.

3.13.4.7 03130407 TYP WAGI

Funkcja ta służy do wyboru typu wagi, która może być podłączona do kasy **ACLAS Kos_ON** aby przekazywać do niej masę ważonych towarów.

Po wyświetleniu:

```
0:FTP/9600 1:ANGEL
2:INNA WAGA      1
```

należy wpisać numer odpowiadający protokołowi podłączonej wagi i zatwierdzić klawiszem GOTÓWKA ENTER. Protokół oznaczony jako:

- „0” FTP/9600 – wagi ACLAS rodziny PS1 (podłączenie takiej wagi umożliwia korzystanie z funkcji doważania)
- „1” ANGEL – wagi z protokołem ANGEL (ustawienie fabryczne)
- „2” INNA WAGA – nie jest zaimplementowany w kasie **ACLAS Kos_ON**

3.13.5 031305 WYDRUK PARAMETRÓW

Po wybraniu tej funkcji wydrukują się wszystkie parametry ustawiane w MENU0313 PARAMETRY.

3.13.6 031306 PRZYWRÓCENIE FABRYCZNYCH

Po wybraniu tej funkcji Wyświetli się:

```
PARAMETRY STARTOWE
POTWIERDź 1-T/0-N
```

. Po wybraniu „1” i zatwierdzeniu klawiszem GOTÓWKA ENTER wszystkie parametry powrócą do ustawień fabrycznych.

3.14 0314 RAPORT UŻYTKOWNIKA

Funkcja ta służy do definiowania przez użytkownika zestawu raportów, który automatycznie jest drukowany po jego wybraniu. Szybki dostęp do wydruku tego raportu: SHIFT + 00 ΣRAP..

W skład zestawu może wejść maksymalnie 9 raportów niezerujących, których pozycje są zdefiniowane jako:

1 ☒ X RAPORT PLU/MAGAZYNOWY
2 ☒ X RAPORT GRUP
3 ☒ X RAPORT KASOWY
4 ☒ X RAPORT KASJERA
5 ☒ X RAPORT SPRZEDAŻY
6 ☒ X RAPORT OPAKOWAŃ

7 ☒ X RAPORT KWITÓW
8 ☒ GODZINOWY OBECNY
9 ☒ GODZINOWY OSTATNI
10 ZAPISZ

Wybór raportów, które będą drukowane w zestawie, następuje przez zaznaczenie klawiszem RAZEM.
Po zaznaczeniu wszystkich raportów, które mają być drukowane w zestawie, należy przejść do punktu 10.ZAPISZ i zapisać wybrany zestaw klawiszem GOTÓWKA ENTER.

3.15 0315 DIAGNOSTYKA

Funkcja ta umożliwia przetestowanie różnych elementów kasy **ACLAS Kos_ON** oraz niektórych parametrów jej pracy.

Wyświetla się lista, na której używając klawiszy PŁAT.1 ↓ PŁAT.2 oraz STORNO↑ ANUL. i zatwierdzając klawiszem GOTÓWKA ENTER lub adresując bezpośrednio, należy wybrać odpowiednią pozycję do testowania.

01 TEST DRUKARKI
02 TEST WYŚWIETLACZA
03 TEST KLAWIATURY
04 TEST ZASILANIA
05 TEST SZUFLADY
06 TEST BATERII RAM

Wszystkie testy można przerwać naciskając klawisz C ⏻, za wyjątkiem testu klawiatury, w którym test przerywa się klawiszem .
05 TEST SZUFLADY – możliwy tylko po podłączeniu do kasy modułu rozszerzeń i szuflady do modułu rozszerzeń. Kasa nie posiada gniazda do bezpośredniego podłączenia szuflady.
06 TEST BATERII RAM – bateria 3V jest elementem zużywającym się, gdy pojawi się na kasie komunikat o niskim napięciu baterii należy niezwłocznie wezwać serwis w celu wymiany baterii.

3.16 0316 TRYB PARKINGOWO-USŁUGOWY

UWAGA:
Możliwość ustawienia parametrów konfiguracyjnych dla TRYBU PARKINGOWO - USŁUGOWEGO pojawia się gdy kasa jest przełączona w ten tryb. W trybie normalnej sprzedaży (sprzedaży PLU – TRYB SPRZEDAŻY) pozycja 16 TRYB PARKINGOWO-USŁUGOWY w MENU 03 KONFIGURACJA nie pojawia się.

Ten tryb pracy ma zastosowanie w prostym i automatycznym rozliczaniu usług opartych o naliczanie czasu takiej usługi (np. usługi parkingowej). MENU 0316 TRYB PARKINGOWO-USŁUGOWY służy do ustawiania wszystkich parametrów kasy służących pracy w trybie parkingowo-usługowym. Lista parametrów zawiera 13 pozycji.

Używając klawiszy PŁAT.1 ↓ / PŁAT.2 lub STORNO ↑ / ANUL. należy wybrać odpowiednią pozycję i zatwierdzić klawiszem GOTÓWKA ENTER. Naciśnięcie klawisza RAZEM ustawi pozycję jako aktywną lub nieaktywną. Informacja o aktywności pozycji zawarta jest w prostokącie umieszczonym w tej samej linii. Prostokąt zakreślony „X" oznacza pozycję aktywną (☒). Prostokąt pusty oznacza pozycję nieaktywną.

01 ☒ KWIT CZASOWY
02 ☒ DRUKUJ KWIT
03 ☒ DOPUSZCZONY PARAGON ODRĘCZNY
04 WYBIERZ NAZWĘ KWITU
05 ☒ ZNACZNIK 1
06 ☒ ZNACZNIK 2
07 PRZESZUKANIE PO ZNACZNIKU 1 LUB 2
08 ☒ DODATKOWE INFO NA KWICIE?
09 ☒ CENNIK DRUKOWANY
10 ☒ AUTOMATYCZNY NUMER KWITU
11 ☒ CENNIK ROZSZERZONY
12 CENNIK
13 ☒ DRUKUJ ZEROWĄ OPŁATĘ ZA KWIT

3.16.1 031601 KWIT CZASOWY

UWAGA 1:

Po wyborze kwitu czasowego pozycja: 02 ☒ DRUKUJ KWIT **zostanie ukryta.**

UWAGA 2:

Kwit czasowy NIE PRECYZUJE PODMIOTU USŁUGI (nie identyfikuje go).

Funkcja ta służy do drukowania kwitów rozliczających usługi **na podstawie identyfikacji czasu wydania kwitu**.

Funkcja aktywowana jest klawiszem RAZEM. Ponowne naciśnięcie klawisza RAZEM dezaktywuje tą opcję.

Po aktywacji tej opcji wyświetla się: 01 ☒ DRUKUJ KOD KRES. . Aktywując klawiszem RAZEM tą funkcję na kwicie, oprócz czasu wydrukuje się również kod kreskowy opisujący go.

Przy wystawianiu paragonu do takiego kwitu, po wybraniu PLU dla danej usługi, wystarczy zeskanować go czytnikiem kodów kreskowych podłączonym do kasy **ACLAS Kos_ON**, aby wyliczyć automatycznie należność.

3.16.2 031602 DRUKUJ KWIT

UWAGA:

Po wybraniu: DRUKUJ KWIT (drukuje kwit z numerem) należy jeszcze zdefiniować (lub nie) identyfikatory tzn.

- jedną pozycję: 05 ☒ ZNACZNIK 1 **lub** 06 ☒ ZNACZNIK 2 **lub**

- dwie pozycje: 05 ☒ ZNACZNIK 1
06 ☒ ZNACZNIK 2.

Kwit drukowany z numerem MOŻE PRECYZOWAĆ PODMIOT USŁUGI (poprzez identyfikatory), ale wymaga przeprowadzenia większej ilości operacji na kasie w czasie wystawiania kwitu.
Funkcja ta służy do drukowania kwitów rozliczających usługi na podstawie identyfikacji numeru kwitu lub jednego z wybranych identyfikatorów opisanych na kwicie.

Funkcja aktywowana jest klawiszem RAZEM. Ponowne naciśnięcie klawisza RAZEM dezaktywuje tą funkcję.

Po aktywacji tej opcji wyświetla się: 01 ☒DRUKUJ KOD KRES.. Aktywując klawiszem RAZEM tą funkcję na kwicie, oprócz numeru kwitu wydrukuje się również kod kreskowy opisujący ten kwitu.
Przy wystawianiu paragonu do takiego kwitu, po wybraniu PLU dla danej usługi, wystarczy zeskanować go czytnikiem kodów kreskowych podłączonym do kasy **ACLAS Kos_ON**, aby wyliczyć automatycznie należność.

3.16.3 031603 DOPUSZCZONY PARAGON ODRĘCZNY

Funkcja ta służy do drukowania paragonu bez obliczania opłaty na kasie lecz po wprowadzeniu przez operatora „z ręki" właściwej należności. Nie zaleca się ustawiać tej funkcji dla personelu właściciela punktu usługowego.

Funkcja aktywowana jest klawiszem RAZEM. Ponowne naciśnięcie klawisza RAZEM dezaktywuje tą funkcję.

3.16.4 031604 WYBIERZ NAZWĘ KWITU

Funkcja ta służy do wyboru jednej z predefiniowanych nazw jaka będzie drukowania na kwicie. Do wyboru są:

01 KWIT
02 KWIT BAGAŻOWY
03 KWIT DOSTĘPU
04 KWIT NAJMU
05 KWIT PARKINGOWY
06 KWIT REZERWACJI
07 KWIT WSTĘPU
08 KWIT WYKUPU
09 KWIT WYPOŻYCZENIA
10 KWIT ZAMÓWIENIA
11 BEZ NAZWY

Klawiszami PŁAT.1 ↓ PŁAT.2 lub STORNO↑ ANUL. należy wybrać odpowiednią nazwę z listy.

3.16.5 031605 ZNACZNIK 1

Funkcja ta służy do identyfikacji na kwicie przedmiotu usługi np. numeru rejestracyjnego parkowanego samochodu. W połączeniu z wyborem ZNACZNIKA 2, np. model i numer rejestracyjny parkowanego samochodu, funkcja pozwala na precyzyjną weryfikację wystawionego kwitu.

Wyświetli się: 05 ☒ ZNACZNIK 1. Należy zatwierdzić wybranie ZNACZNIKA 1 klawiszem RAZEM

i pojawi się do wybrania nazwa ZNACZNIKA 1:

01 BRAMA
02 DANE
03 GRA
04 GRUPA
05 IDENTYFIKATOR
06 ILOŚĆ
07 IMIĘ
08 KLUCZ
09 KOMPLET
10 MARKA
11 MASA
12 MODEL
13 NAZWA
14 NR IDENTYFIKACYJNY
15 NR REJESTRACYJNY
16 NUMER
17 POKÓJ
18 POZIOM
19 RODZAJ
20 SALA
21 SEKTOR
22 STAN1
23 STAN2
24 STAN LICZNIKA
25 STANOWISKO
26 STOLIK
27 SZAFKA
28 TOWAR
29 TRANSAKCJA
30 TRASA
31 TYP
32 TYTUŁ
33 UMOWA
34 WAGA
35 ZAMÓWIENIE
36 ZESTAW
37 ZLECENIE
38 ZNACZNIK 1

Wybraną nazwę (pozycja wybrana strzałkami lub adresowaniem) należy zatwierdzić klawiszem GOTÓWKA ENTER. Jeżeli była już wcześniej wybierana nazwa ZNACZNIKA 1 to wówczas po wybraniu pola ZNACZNIKA 1 należy nacisnąć klawisz GOTÓWKA ENTER.

3.16.6 031606 ZNACZNIK 2

Funkcja ta służy i działa dokładnie tak samo jak dla ZNACZNIKA 1. Różnica występuje jedynie na pozycji 38, na której znajduje się nazwa „ZNACZNIK 2”.

3.16.7 031607 PRZESZUKANIE PO ZNACZNIKU 1 LUB 2

Funkcja ta służy do wyboru znacznika, według którego będzie poszukiwany kwit w bazie danych kasy. Możliwe jest przeszukiwanie po znacznikach lub bez znacznika, wówczas przeszukiwanie jest możliwe tylko po numerze wystawionego kwitu.

Po wyświetleniu: 0-BRAK 1-ZNACZN.1 2-ZNACZN.2 należy wpisać wybraną opcję i zatwierdzić klawiszem GOTÓWKA ENTER.

Przy wybraniu:

- „0” kalkulacja opłaty oraz wystawianie paragonu wymagać będzie wprowadzenia numeru kwitu,
- „1” kalkulacja opłaty oraz wystawianie paragonu wymagać będzie wprowadzenia ZNACZNIKA 1,
- „2” kalkulacja opłaty oraz wystawianie paragonu wymagać będzie wprowadzenia ZNACZNIKA 2.

UWAGA:

Wprowadzane przy wydruku kwitu znaczniki, które zostaną wybrane do przeszukiwania bazy kwitów, muszą być unikalne (każdy inny)!

3.16.8 031608 DODATKOWE INFO NA KWICIE

Funkcja ta służy do drukowania dodatkowych informacji w stopce kwitu.

Wyświetli się: 1 ~ 8, należy wybrać jedną z ośmiu możliwych do zdefiniowania linii informacji dodatkowej i zatwierdzić klawiszem GOTÓWKA ENTER.

Wyświetli się: KOMUNIKAT. Należy wprowadzić maksymalnie 42 znakową informację dla wybranej linii i zatwierdzić klawiszem GOTÓWKA ENTER.

Operację można powtórzyć dla zdefiniowania kolejnych linii dodatkowej informacji na kwicie.

3.16.9 031609 CENNIK DRUKOWANY

Funkcja ta służy do wydruku cennika usług w stopce kwitu.

Funkcja aktywowana jest klawiszem RAZEM. Ponowne naciśnięcie klawisza RAZEM dezaktywuje tą opcję.

UWAGA:

Wydruk cennika na każdym kwicie, jeżeli cennik jest rozbudowany, spowoduje szybsze zużycie rolek papieru i konieczność częstej ich wymiany.

3.16.10 031610 AUTOMATYCZNY NUMER KWITU

Parametr pozwala na ustawienie automatycznego nadawania numeru kwitu. Funkcja aktywowana jest klawiszem RAZEM. Ponowne naciśnięcie klawisza RAZEM dezaktywuje tą opcję.

3.16.11 031611 CENNIK ROZSZERZONY

Funkcja ta służy do wyboru uproszczonego cennika opłat lub cennika rozszerzonego dla stawek kalkulowanych w oparciu o wyznaczone okresy. **Przy wyborze uproszczonego cennika zakres koniecznych do zdefiniowania parametrów sprowadza się tylko do zdefiniowania czterech parametrów dla jednej stawki opłat.** W przeciwnym przypadku należy zdefiniować szereg parametrów związanych z okresami i cenami dla każdej ze stawek opłat. Można wówczas zaprogramować różne wartości stawek opłat dla różnych okresów czasowych jak godziny, dni tygodnia czy miesiące.

Opcja aktywowana jest klawiszem RAZEM. Ponowne naciśnięcie klawisza RAZEM dezaktywuje tą opcję.

3.16.12 031612 CENNIK

Funkcja ta służy do tworzenia cennika dla usług parkingowych i innych usług rozliczanych za naliczony czas.
W zależności od ustawienia rodzaju cennika opłat jako uproszczonego lub rozszerzonego ilość parametrów do zdefiniowania automatycznie skraca się lub pojawia się w pełnym zakresie. Poniżej opisano sposób definiowania pełnego zakresu parametrów.

Wyświetlą się pozycje, które możemy wybrać klawiszami PŁAT.1 PŁAT.2 oraz STORNO ANUL. i zatwierdzając klawiszem GOTÓWKA ENTER lub bezpośrednim adresowaniem.

01 PODST.OKRES STAWKI?
02 OKRESY MIESIĘCZNE
03 OKRESY DOBOWE
04 OKRESY GODZINOWE
05 USTAW STAWKĘ

Pozycje 02, 03 i 04 pojawiają się jako aktywne w przypadku ustawienia cennika rozszerzonego w poprzednim punkcie MENU. Jeżeli podstawowy okres stawki został ustawiony na dni dostępne są okresy dobowe i miesięczne, natomiast jeśli został on ustawiony jako godziny wówczas możemy ustawić okresy godzinowe oraz dobowe.

3.16.12.1 03161201 PODST.OKRES STAWKI

Funkcja ta służy do ustawienia podstawowego okresu kalkulacji stawki.

Po wybraniu funkcji i potwierdzeniu klawiszem GOTÓWKA ENTER wyświetli się: 1.DNI 0.GODZINY 0.

Należy wpisać wybraną opcję i zatwierdzić klawiszem GOTÓWKA ENTER.

UWAGA:
Jeżeli wybrano:

- **„1-DNI", w MENU: „031612 CENNIK" ukryta zostanie pozycja: OKRESY GODZINOWE". Podstawowym okresem obowiązywania stawki jest dzień tygodnia a dodatkowo można ustawić**

miesiące, w których będzie ona obowiązywała.

- **„0-GODZINY” ukryta zostanie pozycja: OKRESY MIESIĘCZNE”. Nie można ustawić miesięcy ale można za to ustawić godziny i poszczególne dni tygodnia, w których będą obowiązywały stawki.**

3.16.12.2 03161202 OKRESY MIESIĘCZNE

Funkcja ta służy do tworzenia stawek opłat, zróżnicowanych ze względu na okresy miesięczne tzn. np. drożej w miesiącach sezonu turystycznego a taniej – poza sezonem. Funkcja pozwala na zdefiniowanie maksymalnie 4 przedziałów czasowych o różnej wysokości opłat. Można też zastosować jednakową opłatę we wszystkich przedziałach czasowych.

Po wyświetleniu: 01 MIESIAC 1.STYCZEŃ / 02 MIESIAC 2.STYCZEŃ i potwierdzeniu wyboru okresu 1 klawiszem GOTÓWKA ENTER wyświetli się: MIESIAC(1-12)(1:ST / 2:LUT 3:MAR) 1 i domyślny miesiąc „1”. Należy **wpisać** wybrany numer miesiąca i zatwierdzić klawiszem GOTÓWKA ENTER. Zdefiniowany okres obowiązuje od 1-go dnia podanego miesiąca i trwa aż do 1-go dnia następnego zdefiniowanego miesiąca.

Następnie, w ten sam sposób, można zdefiniować kolejne przedziały czasowe (02 do 04).

Przykład. W kolejnych pozycjach 01 do 04 zdefiniowano:

MIESIĄC 1 – „1”(styczeń)
MIESIĄC 2 – „3”(marzec)
MIESIĄC 3 – „7”(lipiec)
MIESIĄC 4 – „9”(wrzesień)

Uzyskano 4 okresy, które opisowo nazwiemy np.:

wysoki sezon zimowy (początek stycznia do końca lutego)
niski sezon wiosenny (początek marca do końca czerwca)
wysoki sezon letni (początek lipca do końca sierpnia)
niski sezon jesienny (początek września do końca grudnia)

i odpowiednio zdefiniujemy wysokość stawek opłat w tych okresach.

UWAGA:

Należy ustawiać okresy od najniższych numerów miesięcy dla „MIESIĄC 1” do najwyższych numerów miesięcy dla „MIESIĄC 4”.

Jeżeli liczba okresów ma być mniejsza niż 4 należy ustawić okresy ZAWSZE w kolejności rosnącej.

Np. dla dwóch okresów - 1: styczeń – czerwiec, 2: lipiec – grudzień, należy ustawić okresy jako MIESIĄC 1 – „1”(styczeń), MIESIĄC 2 – „1”(styczeń), MIESIĄC 3 – „7”(lipiec), MIESIĄC 4 – „7”(lipiec). **W innym przypadku może nastąpić nieprawidłowe naliczanie zdefiniowanych stawek**.

3.16.12.3 03161203 OKRESY DOBOWE

Funkcja ta służy do tworzenia stawek opłat, zróżnicowanych ze względu na dzień tygodnia tzn. np. drożej w dni robocze a taniej – w weekendy. Funkcja pozwala na zdefiniowanie maksymalnie 4 przedziałów czasowych o różnej wysokości opłat. Można też zastosować jednakową opłatę we wszystkich przedziałach czasowych.

Po wyświetleniu: 01 DZIEŃ 1:NIEDZIELA 02 DZIEŃ 2:NIEDZIELA i potwierdzeniu wyboru okresu 1 klawiszem GOTÓWKA ENTER wyświetli się: TYDZIEŃ (0-6) (0:NIE 1:PON 2:WTO) 0 i domyślny dzień – „0”. Należy **wpisać** wybrany numer dnia tygodnia i zatwierdzić klawiszem GOTÓWKA ENTER.

Następnie, w ten sam sposób, można zdefiniować kolejne przedziały czasowe (02 do 04).

Przykład. W kolejnych pozycjach 01 do 04 zdefiniowano:

DZIEŃ 1: „1”(poniedziałek)
DZIEŃ 2: „4”(czwartek)
DZIEŃ 3: „5”(piątek)
DZIEŃ 4: „6”(sobota)

Uzyskano 4 okresy, które opisowo nazwiemy np.:

dni pracujące (00:00:00 poniedziałek do 23:59:59 środa)
dzień targowy (00:00:00 czwartek do 23:59:59 czwartek)
dzień pracujący (00:00:00 piątek do 23:59:59 piątek)
dni wolne (00:00:00 sobota do 23:59:59 niedziela)

i odpowiednio zdefiniujemy wysokość stawek opłat w tych okresach.

UWAGA:

Należy ustawiać okresy od najniższych numerów dni tygodnia dla „DZIEŃ 1” do najwyższych numerów dni tygodnia dla „DZIEŃ 4”.

3.16.12.4 03161204 OKRESY GODZINOWE

Funkcja ta służy do tworzenia stawek opłat, zróżnicowanych ze względu na porę dnia tzn. np. drożej rano a taniej – w nocy. Funkcja pozwala na zdefiniowanie maksymalnie 4 przedziałów czasowych o różnej wysokości opłat. Można też zastosować jednakową opłatę we wszystkich przedziałach czasowych.

Po wyświetleniu: 01 TERMIN 1:00:00 02 TERMIN 2:00:00 i potwierdzeniu wyboru okresu 1 klawiszem GOTÓWKA ENTER wyświetli się: TERMIN 1:GGMM 0000 i domyślny czas – „0000”. Należy wpisać wybraną godzinę i minutę i zatwierdzić klawiszem GOTÓWKA ENTER.

Następnie, w ten sam sposób, można zdefiniować kolejne przedziały czasowe (02 do 04).

Przykład. W kolejnych pozycjach 01 do 04 zdefiniowano:

TERMIN 1: „0700”
TERMIN 2: „0900”
TERMIN 3: „1500”
TERMIN 4: „2000”

Uzyskano 4 okresy, które opisowo nazwiemy np.:

ranek (07:00:00 do 08:59:59)

czas urzędów (09:00:00 do 14:59:59)

popołudnie (15:00:00 do 19:59:59)

noc (20:00:00 do 06:59:59)

i odpowiednio zdefiniujemy wysokość stawek opłat w tych okresach.

UWAGA:

Najlepiej ustawiać okresy od najwcześniejszych godzin dla „TERMIN 1" do najpóźniejszych dla „TERMIN 4".

3.16.12.5 03161205 USTAW STAWKĘ

Po zmianie podstawowego okresu stawki ustawione wcześniej stawki zostają skasowane i należy wprowadzić ponownie wszystkie stawki.

Jeśli parametr 031611 CENNIK ROZSZERZONY ustawiony został na „Nie" (opcja odznaczona) wówczas programuje się tylko podstawowy okres oraz cenę dla stawek startowej i zwykłej.

Po wyświetleniu: NUMER STAWKI (1-5) należy wpisać definiowaną stawkę i zatwierdzić klawiszem GOTÓWKA ENTER.

Po wyświetleniu: 01 STARTOWE STAWKI / 02 ZWYKŁE STAWKI należy wybrać edytowaną stawkę klawiszami PŁAT.1 ↓ PŁAT.2 oraz STORNO ↑ ANUL. i zatwierdzić klawiszem GOTÓWKA ENTER. Dla każdej stawki możemy wprowadzić dwie różne kwoty i czasy dla pierwszego okresu i kolejnych.

Przykład 1

Dwie pierwsze godziny kosztują 3 zł a każda kolejna 2 zł. Wówczas należy ustawić stawkę startową z ceną 3 i okresem podstawowym 2 godz. (120 minut), a stawki zwykłe z ceną 2 zł i okresem podstawowym 1 godz. (60 minut).

Przykład 2

Tygodniowa opłata parkingowa wynosi 100 zł. Każdy następny dzień kosztuje 20 zł.

Ustawić należy cenę stawki startowej na 100 zł i okres na 7 dni, a cenę i okres stawki zwykłej na 20 zł i 1 dzień.

Jeśli parametr 031611 CENNIK ROZSZERZONY ustawiony został na „Tak" (opcja zaznaczona) wówczas można zdefiniować bardzo rozbudowany cennik dla różnych przedziałów czasowych.

UWAGA:

W zależności od tego jakie stawki definiujemy (za jakie okresy), w dalszej części pojawić się mogą różne opisy. Związane to jest z wyborem podstawowego okresu stawki (Godziny-Dni) oraz ze zdefiniowanymi przedziałami czasowymi: MIESIĄC / DZIEŃ TYGODNIA (DZIEŃ) / GODZINA W CIĄGU DNIA (TERMIN).

Przy ustawieniu Podstawowego okresu rozliczeniowego: 1-DNI

Po wyborze: 01 STARTOWE STAWKI pojawi się lista:

01 DLA M1-2D1-2:1D

02 CENA:0
03 DLA M1-2D2-3:1D
04 CENA:0
05 DLA M1-2D3-4:1D
06 CENA:0
07 DLA M1-2D4-1:1D
08 CENA:0
09 DLA M2-3D1-2:1D
10 CENA:0
11 DLA M2-3D2-3:1D
12 CENA:0
13 DLA M2-3D3-4:1D
14 CENA:0
15 DLA M2-3D4-1:1D
16 CENA:0
17 DLA M3-4D1-2:1D
18 CENA:0
19 DLA M3-4D2-3:1D
20 CENA:0
21 DLA M3-4D3-4:1D
22 CENA:0
23 DLA M3-4D4-1:1D
24 CENA:0
25 DLA M4-1D1-2:1D
26 CENA:0
27 DLA M4-1D2-3:1D
28 CENA:0
29 DLA M4-1D3-4:1D
30 CENA:0
31 DLA M4-1D4-1:1D
32 CENA:0
33 ZAPISZ

Używając klawiszy PŁAT.1 ↓ / PŁAT.2 oraz STORNO ↑ / ANUL. i zatwierdzając klawiszem GOTÓWKA ENTER lub używając bezpośredniego adresowania wybieramy edytowane okresy i ceny stawki Startowej w tych okresach.

Np. 01 DLA M1-2D1-2:1D oznacza:

M1-2 – okres pomiędzy zdefiniowanym okresem miesięcznym: MIESIĄC 1 - MIESIĄC 2,

D1-2 – okres pomiędzy zdefiniowanymi dniami tygodnia: DZIEŃ 1 - DZIEŃ 2,

1D – podstawowy okres stawki wynoszący 1 Dzień (domyślny okres można zmienić).

Np. 02 CENA:0 oznacza cenę za okres M1-2D1-2. Po wybraniu tej pozycji wyświetli się:

STARTOWA STAWKA
0,00

i można wprowadzić właściwą cenę.

Konsekwentnie, inne pozycje oznaczają okresy i ceny stawek, jakie należy dla nich zdefiniować.

Na zakończenie należy zapisać wprowadzone ceny stawek wybierając: 33 ZAPISZ oraz zatwierdzić klawiszem GOTÓWKA ENTER. Wydrukuje się wówczas zdefiniowany cennik dla STARTOWEJ STAWKI 1. W identyczny sposób definiuje się stawki w cenniku dotyczące: 02 ZWYKŁE STAWKI.

Przy ustawieniu Podstawowego okresu rozliczeniowego: 0-GODZINY

Po wyborze: 01 STARTOWE STAWKI pojawi się lista:

01 DLA D1-2T1-2:30m
02 CENA:0
03 DLA D1-2T2-3: 30m
04 CENA:0
05 DLA D1-2T3-4:30m
06 CENA:0
07 DLA D1-2T4-1:30m
08 CENA:0
09 DLA D2-3T1-2:30m
10 CENA:0
11 DLA D2-3T2-3:30m
12 CENA:0
13 DLA D2-3T3-4:30m
14 CENA:0
15 DLA D2-3T4-1:30m
16 CENA:0
17 DLA D3-4T1-2:30m
18 CENA:0
19 DLA D3-4T2-3:30m
20 CENA:0
21 DLA D3-4T3-4:30m
22 CENA:0
23 DLA D3-4T4-1:30m
24 CENA:0
25 DLA D4-1T1-2:30m
26 CENA:0
27 DLA D4-1T2-3:30m
28 CENA:0
29 DLA D4-1T3-4:30m
30 CENA:0
31 DLA D4-1T4-1:30m
32 CENA:0
33 ZAPISZ

Używając klawiszy PŁAT.1 ↓ / PŁAT.2 oraz STORNO ↑ / ANUL. i zatwierdzając klawiszem GOTÓWKA ENTER lub używając bezpośredniego adresowania wybieramy edytowane okresy i ceny stawki Startowej w tych okresach.

Np. 01 DLA D1-2T1-2:30m oznacza:

D1-2 – okres pomiędzy zdefiniowanymi dniami tygodnia: DZIEŃ 1 - DZIEŃ 2,

T1-2 – okres pomiędzy zdefiniowanymi godzinami dnia: TERMIN 1 - TERMIN 2,

30m – podstawowy okres stawki wynoszący 30 minut (po wybraniu tej pozycji domyślny okres można zmienić).

Np. 02 CENA:0 oznacza cenę za okres D1-2T1-2. Po wybraniu tej pozycji wyświetli się:

```
STARTOWA STAWKA
```

i można wprowadzić właściwą cenę.

Konsekwentnie, inne pozycje oznaczają okresy i ceny stawek, jakie należy dla nich zdefiniować.

Na zakończenie należy zapisać wprowadzone ceny stawek wybierając:

```
33 ZAPISZ
```

oraz zatwierdzić klawiszem GOTÓWKA ENTER. Wydrukuje się wówczas zdefiniowany cennik dla STARTOWEJ STAWKI 1.

W identyczny sposób definiuje się stawki w cenniku dotyczące: 02 ZWYKŁE STAWKI.

W przypadku 02 ZWYKŁE STAWKI podpowiadany podstawowy okres stawki wynosi 60m (60 minut).

3.16.13 031613 DRUKUJ ZEROWĄ OPŁATĘ ZA KWIT

Ten parametr służy możliwości nie wystawiania paragonu, a jednocześnie rozliczenia kwitu, gdy zgodnie z cennikiem nie została naliczona żadna opłata za kwit.

Po wybraniu tego parametru poprzez naciśniecie klawisza RAZEM i przy wystawianiu pozycji paragonowej do kwitu z naliczoną opłatą zerową wyświetli się

```
NR:0002BEZ OPŁATY
ROZLICZYć?1-T/0-N
```

. Wprowadzając „1” i zatwierdzając klawiszem GOTÓWKA ENTER usuniemy ten kwit z Raportu nieopłaconych kwitów a jednocześnie wydrukuje się dokument niefiskalny potwierdzający tą operację (poniżej przykład). Wprowadzając „0” pozostawiamy nadal kwit jako nierozliczony.

```
                ACLAS Kos_ON
        41-902 BYTOM WROCŁAWSKA  8

              NIP 6342808783
                                  000146
            # NIEFISKALNY #
- - - - - - - - - - - - - - - - - - - - -
          KWIT ZEROWEJ OPŁATY

NUMER STAWKI(1-5):1
ROZPOCZĘCIE:19/02/06 11:29
ZAKOŃCZENIE:19/02/06 11:29
- - - - - - - - - - - - - - - - - - - - -
            # NIEFISKALNY #
Kasa nr:1                       Kasjer:I
                        2019-02-06 11:29
```

UWAGA:

Na jednym paragonie można rozliczyć tylko jedną pozycję usługi rozliczanej za czas (jeden kwit).

Na tym samym paragonie można sprzedać dowolną ilość towarów (maksymalna wielkość paragonu to 100

pozycji, pozycje STORNO też są liczone jako pozycje).

3.17 0317 USTAWIENIA SIECIOWE KASY

Funkcja ta umożliwia ustawianie parametrów komunikacyjnych kasy **ACLAS Kos_ON**.
Kasa wyświetli listę funkcji dostępnych w tym pod-menu (w zależności od wybranego typu komunikacji niektóre pozycje nie będą wyświetlone):

01 TYP POŁĄCZENIA
02 USTAWIENIE ETHERNET
03 USTAWIENIA WIFI
04 USTAWIENIA GSM
05 SPRAWDZANIE POŁĄCZENIA
06 MAC ADRES KARTY SIECIOWEJ (WiFi)
07 MAC ADRES KARTY SIECIOWEJ (LAN)
08 PING

3.17.1 031701 TYP POŁĄCZENIA

UWAGA 1:
Kasa umożliwia ustawienie TYLKO JEDNEGO typu połączenia do internetu (LAN lub WiFi lub GSM). Niezależnie od tego ustawienia działa komunikacja po interfejsie RS232 (np. z PC).
UWAGA 2:
Przy przełączaniu z jednego typu transmisji na inny kasa re-startuje więc może to chwilę potrwać.

Po wybraniu tej funkcji kasa wyświetli: 0:LAN/1-WIFI/2-GSM USTAW 0. Należy wybrać typ połączenia (czyli rodzaj dostępu do internetu), za pomocą którego kasa będzie komunikować się z serwerami Ministerstwa Finansów i Serwerem Producenta, zatwierdzając klawiszem GOTÓWKA ENTER. Kasa rozpocznie poszukiwania wybranego portu (kabla sieci LAN) lub modemu (WiFi lub GSM) informując o ich braku lub potwierdzając test wykrycia. W przypadku zmiany typu połącznia np. z Ethernet na WiFi, należy najpierw ustawić to w tym menu.

3.17.2 031702 USTAWIENIE ETHERNET

Po wybraniu tej funkcji kasa wyświetli (jeżeli jest aktualnie w trybie komunikacji po ETHERNET a ADRES IP jest do ustawiania ręcznego, w przeciwnych wypadkach wyświetlane MENU będzie skrócone do **01 i 07**):

01 ADRES IP
02 USTAW ADRES IP
03 USTAW MASKĘ PODSIECI
04 USTAW BRAMKĘ
05 PREFEROWANY DNS
06 ALTERNATYWNY DNS
07 DRUKUJ PARAMETRY ETHERNET

Po wybraniu 01 ADRES IP kasa wyświetli: ADRES IP Z DHCP ? 1-TAK/0-NIE> 1. Wybierając „1” pozycje od 02 USTAW ADRES IP do 06 ALTERNATYWNY SERWER DNS znikną.

Wybierając „0” należy ręcznie ustawić wszystkie parametry w pozycjach od 02 do 06.

Po wybraniu 07 DRUKUJ PARAMETRY ETHERNET kasa wydrukuje pozyskane automatycznie lub wprowadzone ręcznie parametry portu ETHERNET.

3.17.3 031703 USTAWIENIA WIFI

UWAGA:

Zmiana wielkości liter dokonuje się po naciśnięciu klawisza CENA +ąą.

Wyświetlenie hasła (po wprowadzeniu znaków pokazywane są gwiazdki na wyświetlaczu) dokonuje się po naciśnięciu klawisza -% +%.

Aby wyświetliła się ta pozycja w kasie musi być zainstalowany wewnętrzny moduł WiFi. Po wybraniu tej funkcji kasa wyświetli:

01 NAZWA SIECI WIFI
02 SZUKAJ WIFI AUTO
03 USTAW RĘCZNIE
04 WIFI AUTO-DHCP
05 USTAW ADRES IP
06 USTAW MASKĘ PODSIECI
07 USTAW BRAMKĘ
08 PREFEROWANY DNS
09 ALTERNATYWNY DNS
10 WIFI-DRUKUJ USTAW.
11 USUŃ WIFI

3.17.3.1 NAZWA SIECI WIFI

Jeżeli wcześniej nie była ustawiana ręcznie żadna sieć WiFi ani nie znaleziona automatycznie to po wybraniu tej funkcji kasa wyświetli błąd. Jeżeli wcześniej była wybierana jakaś sieć i nadal znajduje się ona w zasięgu kasy kasa wyświetli nazwę tej sieci i moc sygnału: ACLAS RSSI/:-57. Im bliżej RSSI do wartości -100 tym słabszy sygnał. W ten sposób, logując się do różnych dostępnych nam sieci, możemy wybrać tą – z największym sygnałem.

3.17.3.2 03170302 SZUKAJ WIFI AUTO

Po wybraniu tej funkcji kasa wyświetli: POSZUKIWANIE SIECI SZUKANIE i po zakończeniu wyświetla listę dostępnych sieci. Po wybraniu sieci i zatwierdzeniu klawiszem GOTÓWKA ENTER wyświetli się:

HASŁO. Należy wprowadzić hasło. Po zatwierdzeniu klawiszem GOTÓWKA ENTER kasa nawiązuje połączenie i wyświetli: OK jeżeli nawiązała połączenie (wówczas również ta sieć zostanie zapamiętana) lub: ZAPISAĆ 1-T/0N jeżeli nie nawiązała połączenia (np. błędnie wpisane HASŁO lub zanikł sygnał tej sieci). Przy dalszym braku połączenia kasa wyświetli następnie: B281:BRAK POŁACZ.

3.17.3.3 03170303 USTAW RĘCZNIE

Po wejściu w tą funkcję wyświetli się:

```
01 ZAPISANE SIECI
02 DODAJ RECZNIE
03 USTAW DOMYŚLNA
```

.

Wybierając 01 ZAPISANE SIECI wyświetli się lista nazw sieci zapisanych w pamięci do których kasa już logowała się, z których można wybrać jedną, dostępną w danej lokalizacji do komunikacji. Kasa zapamiętuje 10 sieci. Jeżeli dodamy kolejną (jedenastą) to kasa nadpisze ostatnią pozycję na liście.

Wybierając 02 DODAJ RĘCZNIE kasa wyświetli: ID SIECI. Należy wprowadzić nazwę sieci. Po zatwierdzeniu klawiszem GOTÓWKA ENTER wyświetli się: HASŁO. Należy wprowadzić hasło. Po zatwierdzeniu klawiszem GOTÓWKA ENTER kasa nawiązuje połączenie i wyświetli: OK, jeżeli nawiązała połączenie lub: B281:BRAK POŁACZ, jeżeli nie nawiązała połączenia (np. błędnie wpisana nazwa ID SIECI lub HASŁO). Przy braku sygnału wpisywanej sieci (wpisywanie nazwy sieci i hasła w innym miejscu niż jest dostępna ta sieć np. u sprzedawcy kasy) kasa wyświetli: ZAPISAĆ 1-T/0-N. Jeżeli sieć ma być zapisana na liście pamiętanych sieci należy wpisać „1” i zatwierdzić klawiszem GOTÓWKA ENTER. Pojawi się wówczas komunikat: B281:BRAK POŁACZ, ale to oczywiste w takim przypadku.

Wybierając 03 USTAW DOMYŚLNĄ wyświetli się lista nazw sieci zapisanych w pamięci kasy. Wybierając i zatwierdzając jedną z sieci kasa wyświetli: DOMYŚLNA 1-T/0-N. Wybierając „1” i zatwierdzając

klawiszem GOTÓWKA ENTER kasa będzie poszukiwała tylko tej sieci.

3.17.3.4 03170304 WiFi AUTO-DHCP

Po wybraniu tej funkcji kasa wyświetli: ADRES IP Z DHCP ? (1-TAK/0-NIE).

Jeżeli wybierzemy „1” znikną w tym sub-menu pozycje **od 4 do 9**.
Jeżeli wybierzemy „0” należy ustawić wszystkie parametry:

3.17.3.5 03170305 USTAW ADRES IP

3.17.3.6 03170306 USTAW MASKĘ PODSIECI

3.17.3.7 03170307 USTAW BRAMKĘ

3.17.3.8 03170308 PREFEROWANY DNS

3.17.3.9 03170309 ALTERNATYWNY DNS

3.17.3.10 03170310 WIFI-DRUKUJ USTAW.

Niezależnie od wyboru dokonanego w punkcie 03170304 WiFi AUTO-DHCP zawsze można w tej pozycji sub-menu wydrukować aktualne ustawienia dla wybranej sieci WiFi.

3.17.3.11 03170311 USUŃ WIFI

Kasa wyświetli listę zapisanych sieci WiFi i po wybraniu sieci do usunięcia wyświetli się np.: XYZ USUŃ 1-T/0-N. Wpisując „1” i zatwierdzając klawiszem GOTÓWKA ENTER usuniemy wybraną sieć z pamięci kasy. Wpisując „0” i zatwierdzając klawiszem GOTÓWKA ENTER kasa powróci do pozycji 11 USUŃ WIFI.

3.17.4 031704 USTAWIENIA GSM

UWAGA:

Zmiana wielkości liter dokonuje się po naciśnięciu klawisza CENA +.

Po wybraniu tej funkcji wyświetli się: 01 USTAWIENIA GSM 02 MOC SYGNAŁU.

Po wybraniu 01 USTAWIENIA GPRS i po zatwierdzeniu klawiszem GOTÓWKA ENTER wyświetli się:

01 APN
02 Użytkownik
03 Hasło

Dla kart instalowanych fabrycznie w kasach ACLAS ustawienia są następujące:

	PLUS	Orange
APN:	internet	internet

Użytkownik: plusgsm internet
Hasło GPRS: plusgsm internet

Po wybraniu 02 SYGNAŁ GPRS i po zatwierdzeniu klawiszem GOTÓWKA ENTER wyświetli się:

```
MOC SYGNAŁU
S=11/
```

. Im wyższa wskazywana wartość tym mocniejszy jest sygnał. Za wskazywaną wartością zmienia się kursor co świadczy o ciągłym bieżącym sprawdzaniu mocy sygnału.

3.17.5 031705 SPRAWDZANIE POŁĄCZENIA

Po wybraniu tej funkcji kasa wyświetli:

```
LAN TEST...
```

lub

```
WIFI TEST...
```

lub

```
GSM TEST...
```

w zależności of opcji wybranej w MENU031701 TYP POŁĄCZENIA. Następnie nastąpi sprawdzenie połączenia i wyświetli się:

```
LAN TEST - OK
IP:192.168.0.1
```

lub

```
WIFI TEST - OK
IP:192.1681.1
```

gdy wybrano komunikację po LAN lub WiFi. Gdy wybrano komunikacje po GSM kasa wyświetli:

```
GSM TEST - OK
```

. Jeżeli kasa wyświetli:

```
B281:BRAK POŁACZ
```

tzn. że nie nawiązała połączenia (np. błędnie wpisany adres lub nazwa sieci lub hasło lub zanikł sygnał sieci).

UWAGA:
W związku z dłuższym czasem nawiązywania komunikacji poprzez modem GSM następną próbę należy ponowić po ok. 30 sekundach.

3.17.6 031706 MAC ADRES KARTY SIECIOWEJ

Po wybraniu tej funkcji kasa wyświetli MAC adres karty WiFi, np.:

```
WiFi Mac:
 00:10:6c:ff:e6:42
```

.

Jeżeli nie wyświetli się poprawny adres MAC należy przełączyć na TYP POŁĄCZENIA LAN i powrócić to TYPU POŁĄCZENIA WiFi, sprawdzając adres MAC ponownie.

3.17.7 031707 MAC ADRES KARTY SIECIOWEJ

Po wybraniu tej funkcji kasa wyświetli MAC adres karty LAN (Ethernet), np.:

```
Ethernet Mac:
 02:e0:4c:22:ac:ea
```

.

3.17.8 031708 PING

Po wybraniu tej funkcji kasa wyświetli: WPISZ IP. Należy wpisać adres IP, do którego połączenie chcemy przetestować. Następnie wyświetli się: Wysłane:1...2...3... Odebrane:1...2...3... jeżeli kasa nawiązała połączenie lub: Wysłane:1...2...3... Odebrane:0 jeżeli nie nawiązała połączenia z wybranym adresem IP.

3.18 0318 TEST SERWERÓW

Kasa wyświetli listę funkcji dostępnych w tym menu:

01 SERWERY REPOZYTORIUM
02 SERWER PRODUCENTA

3.18.1 031801 SERWERY REPOZYTORIUM

Kasa wyświetli listę funkcji dostępnych w tym pod-menu (w kasie nieufiskalnionej tylko 01 i 08):

01 PING SERWER CPD
02 PING SERWER WebApi
03 POBIERZ KOMENDY
04 WYŚLIJ DANE
05 POKAŻ HARMONOGRAM
06 OSTATNI STAN CPD
07 POKAŻ USTAWIENIA QR KODU
08 CERTYFIKATY

Wybierając MENU03180101 PING SERWER CPD kasa sprawdzi poprawność połączenia z serwerem CPD repozytorium. Poprawna odpowiedź serwera to: ODPOWIEDź SERWERA KOMUNIKACJA OK.

UWAGA 1:

Jeżeli nie będzie komunikacji z serwerem CPD nie będzie możliwe ufiskalnienie kasy!

Wybierając MENU03180102PING SERWER WebApi kasa sprawdzi poprawność połączenia z serwerem WebApi repozytorium. Poprawna odpowiedź serwera to: ODPOWIEDź SERWERA KOMUNIKACJA OK.

UWAGA 2:

Jeżeli nie będzie komunikacji z serwerem WebApi nie będzie możliwe wysłanie Raportu Fiskalnego Fiskalizacji!

Wybierając MENU03180103 POBIERZ KOMENDY kasa pobierze komendy z serwera repozytorium.

Wybierając MENU03180104 WYŚLIJ DANE kasa wyśle nowe dane do serwera repozytorium. Najpierw wyświetli się informacja o ostatnim JPKID zarejestrowanym na kasie (JPKID = kolejny numer zdarzenia lub wydruku zarejestrowany na kasie) oraz o liczbie JPKID pozostałych jeszcze do wysłania do repozytorium:

```
OST.JPKID:62
DO WYSŁANIA:16
```

. Następnie, po naciśnięciu klawisza GOTÓWKA ENTER wyświetli się:

```
WYŚLIJ DANE
POTWIERDŹ 1-T/0-N
```

. Wybierając „1” i zatwierdzając klawiszem GOTÓWKA ENTER kasa po kilkunastu sekundach zacznie łączyć się z repozytorium i rozpocznie wysyłkę zaległych danych. Jeżeli w trakcie wysyłki wyświetla się napis „DANE NIE WYSŁANE” – należy poczekać, aż ten napis zniknie. Oznaczać to będzie, że nie ma już zaległych danych do wysłania.

Wybierając MENU03180105 POKAŻ HARMONOGRAM kasa wyświetli aktualny harmonogram przesyłania danych do repozytorium i pobierania rozkazów z repozytorium:

```
POKAŻ HARMONOGRAM
POTWIERDŹ 1-T/0-N
```

, wpisując „1” i zatwierdzając klawiszem GOTÓWKA ENTER kasa wyświetli np.:

```
WebApi: 1800
EventHub: 7200
```

(czas w sekundach). Naciskają klawisz GOTÓWKA ENTER kasa wyświetli zakres danych przekazywanych w pełnej postaci do repozytorium zgodnie z harmonogramem.

UWAGA:

W przypadku nie wysłania danych zgodnie z harmonogramem na wyświetlaczu pojawi się pierwszy komunikat: DANE NIE WYSŁANE. Po jego wygaszeniu komunikat zostanie zastąpiony ikonką koperty wyświetlaną w prawej części pierwszej linii wyświetlacza.

Komunikat jak i ikonka nie blokują sprzedaży i innych operacji. Komunikat DANE NIE WYSŁANE kasowany jest klawiszem "C". Ikonka koperty będzie wyświetlana do momentu aż dane zostaną wysłane do repozytorium.

Pojawienie się tego komunikatu oznacza to, że przekroczony został termin ustalony harmonogramem wysłanym z repozytorium a kasa nie potrafiła wysłać zaległych danych. Kasa będzie informować w ten sposób użytkownika o konieczności podłączenia kasy do sieci i umożliwienia wysłania danych. Kasa ponawia próby transmisji zgodnie z harmonogramem otrzymanym z repozytorium ale nie rzadziej niż co 2 godziny.

Przy prawidłowym połączeniu z Internetem kasa powinna wysłać dane i przestać wyświetlać ikonkę koperty maksymalnie po upływie dwóch godzin.

Aby przyśpieszyć ten proces jeśli kasa po podłączeniu komunikacji z Internetem dalej wyświetla ten komunikat można wysłać dane na żądanie użytkownika korzystając z funkcji w MENU03180104 lub po zaprogramowaniu klawisza skrótu tą funkcją: MENU06F_(wybrany klawisz skrótu)0419.

Wybierając MENU03180106 OSTATNI STAN CPD kasa wyświetli ostatni numer JPKID (numerowanych kolejno zdarzeń i dokumentów) wysłanych i otrzymanych z CPD potwierdzeń otrzymania, np.:

```
JPKID WYSŁ: 36
JPKID POTW: 34
```
. Mniejsza ilość JPKID potwierdzonych niż wysłanych wynika z tego, że dane przesyłane są do AZURE, a dopiero stąd do repozytorium.

Wybierając MENU03180107 POKAŻ UST. QR KODU kasa wyświetli wartość paragonu, od której kasa będzie drukować QR kody, lub że nie ma potrzeby drukować QR kodu (WYŁĄCZONE).

Wybierając MENU03180108 CERTYFIKATY kasa wyświetli komunikat BRAK CERTYFIKATU – jeżeli kasa nie posiada poprawnych certyfikatów lub powróci do MENU 08 CERTYFIKATY – jeżeli kasa posiada poprawne certyfikaty.

3.18.2 031802 SERWER PRODUCENTA

Kasa wyświetli PING SERWER PROD. z jego adresem i wykona sprawdzenie komunikacji z tym serwerem. Gdy komunikacja jest poprawna wyświetli się:

```
ODPOWIEDź SERWERA
KOMUNIKACJA OK
```
.

3.19 0319 PROGRAM PRACY KASY

UWAGA 1:

Dostęp do pozycji MENU031902 jest aktywny dopiero po ufiskalnieniu kasy.

UWAGA 2:

Instalacja aktualizacji programu pracy kasy możliwa jest jedynie po wykonaniu Raportu fiskalnego dobowego.

Kasa wyświetli listę funkcji dostępnych w tym pod-menu:

01 AKTUALNA WERSJA

02 SPRAWDŹ AKTUALIZACJĘ

Po wybraniu MENU031901 AKTUALNA WERSJA kasa wyświetli na 1 sekundę

```
WERSJA PROGRAMU
KOSON-XXX-RRRRMMDD
```
, gdzie: XXX – oznacza kolejną wersję programu pracy kasy a RRRRMMDD – oznacza datę wytworzenia tej wersji, sprawdzi sumę kontrolną programu pracy kasy:

```
SUMA KONTROLNA
PROGRAMU ZGODNA
```
i programu Pamięci Fiskalnej

```
SUMA KONTROLNA
PROGRAMU PF ZGODNA
```
a następnie zapyta o wydruk:

```
DRUKOWAć WERSJĘ ?
POTWIERDź 1-T/0-N
```
. Po potwierdzeniu „1” wydrukuje się oznaczenie wersji programu pracy kasy oraz jego suma kontrolna.

Po wybraniu MENU031902 SPRAWDŹ AKTUALIZACJĘ kasa sprawdzi czy jest dostępna aktualizacja;

```
KOMUNIKACJA Z SP
```
i wyświetli:

a) BRAK AKTUALIZACJI powracając po chwili do MENU0319 PROGRAM PRACY KASY, lub

b) np. DOSTĘPNA AKTUALIZ. KOSON-003-20210529 i po chwili wyświetli: POBIERAM PROGRAM. Jeżeli zostaną rozpoczęte jakieś operacje na kasie komunikat ten zniknie a zostanie zastąpiony ikonką **P**↑. Gdy aktualizacja programu pracy kasy zostanie pobrana, był wykonany Raport fiskalny dobowy a w międzyczasie nie były wykonywane żadne operacje na kasie – kasa wyświetli: DOSTĘPNA AKTUALIZ. KOSON-003-20210529.

Po naciśnięciu klawisza GOTÓWKA ENTER kasa rozpocznie instalację aktualizacji jako nieprzerwany proces zakończony restartem i uruchomieniem kasy z nową wersją programu pracy kasy. W trakcie tej procedury kasa wyświetli kolejno: SPRAWDZ.SUMY KONT., a po pozytywnym sprawdzeniu zgodności wersji i sumy kontrolnej nowego programu pracy z repozytorium ponownie wyświetli: KOSON-003-20210529 START INSTALACJI. Następnie kasa wyświetli: INSTALACJA ... i rozpocznie instalację: INSTALACJA: ...%. Po zainstalowaniu 100% rozpocznie się re-start kasy od komunikatu: TEST PAMIĘCI KASY PROSZĘ CZEKAĆ. Po poprawnym zainstalowaniu aktualizacji programu pracy kasy automatycznie zostanie wykonany zerowy Raport fiskalny dobowy.

Gdy wystąpi błąd w procesie aktualizacji programu pracy kasy wyświetli się: BŁĄD AKTUALIZACJI BŁĄD WERYFIKACJI i należy ponowić instalację po wykonaniu Raportu fiskalnego dobowego.

4 FUNKCJE SERWISOWE

Funkcje serwisowe w kasie **ACLAS Kos_ON** dostępne są tylko dla autoryzowanego serwisanta kas ACLAS z ważnymi uprawnieniami (ważna Legitymacja serwisanta, którą można sprawdzić na stronie: https://www.podatki.gov.pl/wyszukiwarka-uprawnien-serwisantow/).

5 PAMIĘĆ CHRONIONA

Jeżeli kasa nie jest jeszcze ufiskalniona to nie wyświetli się ta pozycja menu.
W kasie ufiskalnionej po wybraniu tego menu wyświetli się lista dostępnych funkcji:

01 STATUS PAMIĘCI CHRONIONEJ
02 WYDRUK DANYCH Z PAMIĘCI CHRONIONEJ
03 WERYFIKACJA

5.1 0501 STATUS PAMIĘCI CHRONIONEJ

Wybierając 01 STATUS PAMIĘCI CHRONIONEJ wyświetli się: STATUS PAM. CHRON. / POTWIERDź 1-T/0-N, wybierając „1” i zatwierdzając klawiszem GOTÓWKA ENTER wyświetli się numer nośnika używanego obecnie jako pamięć chroniona: NUMER PAMIĘCI / CHRONIONEJ: 1. Po kolejnym naciskaniu klawisza GOTÓWKA ENTER kasa wyświetli po kolei:

POWIĄZANA PAM.FISK / ZAH1801000405, NIP PODATNIKA / 6342808783, NUMER EWIDENCYJNY / 2020/123456789,

NUMER FABRYCZNY / KSOCC19340001, PIERWSZY ZAPIS / 2019/09/30 15:30, OSTATNI ZAPIS / 2020/08/30 18:00.

Po naciśnięciu klawisza C kasa powraca do początku MENU0501.

5.2 0502 WYDRUK DANYCH Z PAMIĘCI CHRONIONEJ

UWAGA 1:
Przy wyborze zakresu raportowania stosowane są następujące skróty:
- NR RAP czyli po numerach Raportów Fiskalnych Dobowych,
- JPKID czyli po numerach nadawach przez kasę kolejnym zapisom (dokumentom i zdarzeniom),
- NR DOK czyli po numerach dokumentów.

UWAGA 2:
Przy wyborze szerokiego zakresu raportowania wydruki mogą być bardzo długie.

Wybierając 02 WYDRUK DANYCH Z PAMIĘCI CHRONIONEJ wyświetli się:

01 OSTATNI
02 OD DATY DO DATY
03 OD NR RAP DO NR RAP

04 OD JPKID DO JPKID

05 DOKUMENTY OD NR DOK DO NR DOK

5.2.1 050201 OSTATNI

Wybierając MENU050201 OSTATNI wydrukuje się ostatni zapis w pamięci chronionej (dokument albo zdarzenie).

5.2.2 050202 OD DATY DO DATY

Wybierając MENU050202 OD DATY DO DATY wyświetli się: OD(RRMMDDggmm) i należy wpisać wybrany początek zakresu. Po zatwierdzeniu klawiszem GOTÓWKA ENTER wyświetli się: DO(RRMMDDggmm) i należy wpisać wybrany koniec zakresu. Po zatwierdzeniu klawiszem GOTÓWKA ENTER wyświetli się wybrany zakres dat, dla przykładu: 19/01/01-20/08/30 DRUKUJ 1-T/0-N. Po wybraniu „1” i zatwierdzeniu klawiszem GOTÓWKA ENTER wydrukują się dane dostępne w wybranym zakresie. Po wybraniu „0” kasa powróci do wyświetlania MENU050202. Wydruk można przerwać klawiszem C.

5.2.3 050203 OD NR RAP DO NR RAP

Wybierając MENU050203 OD NR RAP DO NR RAP wyświetli się: OD(NNNN) i należy wpisać wybrany początek zakresu. Po zatwierdzeniu klawiszem GOTÓWKA ENTER wyświetli się: DO(KKKK) i należy wpisać wybrany koniec zakresu. Po zatwierdzeniu klawiszem GOTÓWKA ENTER wydrukują się dane dostępne w wybranym zakresie lub wyświetli się: B107:BRAK DANYCH jeżeli w wybranym zakresie nie ma zapisów. Wydruk można przerwać klawiszem C.

5.2.4 050204 OD JPKID DO JPKID

Wybierając MENU050204 OD JPKID DO JPKID wyświetli się: OD(NNNN) i należy wpisać wybrany początek zakresu. Po zatwierdzeniu klawiszem GOTÓWKA ENTER wyświetli się: DO(KKKK)

i należy wpisać wybrany koniec zakresu. Po zatwierdzeniu klawiszem GOTÓWKA ENTER wydrukują się dane dostępne w wybranym zakresie lub wyświetli się: B107:BRAK DANYCH jeżeli w wybranym zakresie nie ma zapisów. Wydruk można przerwać klawiszem C.

5.2.5 050205 DOKUMENTY OD NR DOK DO NR DOK

Wybierając MENU050205 DOKUMENTY OD NR DOK DO NR DOK wyświetli się: OD(NNNN) i należy wpisać wybrany początek zakresu. Po zatwierdzeniu klawiszem GOTÓWKA ENTER wyświetli się: DO(KKKK) i należy wpisać wybrany koniec zakresu. Po zatwierdzeniu klawiszem GOTÓWKA ENTER wydrukują się dane dostępne w wybranym zakresie lub wyświetli się: B107:BRAK DANYCH jeżeli w wybranym zakresie nie ma dokumentów. Wydruk można przerwać klawiszem C.

5.3 0503 WERYFIKACJA

5.3.1 050301 WERYFIKACJA POWIĄZANIA PAMIĘCI CHRONIONEJ

Wybierając MENU050301 WERYFIKACJA POWIĄZANIA PAMIĘCI CHRONIONEJ wyświetli się:

WERYFIKACJA DANYCH
POTWIERDŹ T-1/N-0

. Po zatwierdzeniu klawiszem GOTÓWKA ENTER nastąpi proces weryfikacji danych dostępnych w wybranym zakresie. W czasie weryfikacji wyświetlać się będzie:

WERYFIKACJA DANYCH
PCH PROSZĘ CZEKAĆ

.

Po zakończeniu procesu weryfikacji wyświetli się komunikat:

KONIEC WERYFIKACJI
PCH DANE POPRAWNE

co oznacza, że dane zawarte w pamięci chronionej i fiskalnej są tożsame (pamięci są powiązane) lub

BŁĄD WERYFIKACJI
PAMIĘCI CHRONIONEJ

. Wówczas należy wezwać serwis w celu identyfikacji źródła problemu.

Jeżeli weryfikacja następuje po wymianie pamięci chronionej wyświetli się: B107: BRAK DANYCH co jest sytuacją poprawną.

UWAGA:
W przypadku weryfikacji po długim użytkowaniu kasy (wykonano wiele Raportów dobowych fiskalnych) czas jej wykonania może być stosunkowo długi (kilka minut), należy poczekać na dokończenie funkcji weryfikacji.

5.3.2 050302 WERYFIKACJA DOKUMENTU

Wybierając tą funkcję wyświetli się: NUMER DOKUMENTU / NR DOK i należy wpisać wybrany numer. Po zatwierdzeniu klawiszem GOTÓWKA ENTER rozpocznie się proces weryfikacji i wyświetli się: WERYFIKACJA RSA / DOK PROSZĘ CZEKAĆ, WERYFIKACJA DANYCH / NR DOK 000001 OK. Po zakończeniu procesu weryfikacji wyświetli się komunikat: KONIEC WERYFIKACJI / RSA DOK POPRAWNY lub BŁĄD WERYFIKACJI / PODPISU RSA.

6 OBSŁUGA SPRZEDAŻY

Sprzedaży dokonuje się w trybie sprzedaży lub w trybie sprzedaży parkingowo-usługowej. Tryb ten jest uruchamiany bezpośrednio po zalogowaniu kasjera. Aby wejść w tryb sprzedaży po wykonaniu np. operacji programowania lub raportów, należy kilkakrotnie nacisnąć klawisz C i w ten sposób zawsze kasa powróci do trybu sprzedaży lub trybu sprzedaży parkingowo-usługowej (zależnie od wyboru dokonanego w MENU 07). Tylko w tym trybie można dokonać operacji sprzedaży, niezależnie czy wcześniej wybrano tryb parkingowo-usługowy czy zwykłej sprzedaży samych towarów.

UWAGA:

Przy naciskaniu klawisza C kasa wydaje sygnał dźwiękowy.
Jeżeli wystąpił błąd w obsłudze i kasa wyświetli jego opis, włączy również sygnał dźwiękowy. Sygnały błędów mogą powtarzać się trzykrotnie lub mogą mieć charakter ciągły. Aby przerwać ciągły sygnał dźwiękowy należy nacisnąć klawisz C.

6.1 PARAGONY Z NIP NABYWCY (KLIENTA)

Kasa **ACLAS Kos_ON** umożliwia wprowadzenie numeru NIP nabywcy na paragonie. Aby udostępnić tę funkcję kasjerowi należy do jednego z klawiszy skrótów (F1-F10) w MENU0306 przypisać funkcję z MENU03060**412.** **PARAGON Z NIP KLIENTA** zgodnie z procedurą opisaną w punkcie MENU0306 KLAWISZE SKRÓTU (poniżej Przykładu).

Naciskając ustawiony tak klawisz skrótu przed zakończeniem paragonu, kasjer może wprowadzić NIP klienta. NIP może być wprowadzony, a następnie poprawiony lub usunięty na początku, pomiędzy wprowadzanymi pozycjami, lub na końcu ale przed zamknięciem paragonu. Dla usunięcia NIP Nabywcy należy wprowadzić w nim 00 ΣRAP. i zatwierdzić klawiszem GOTÓWKA ENTER.

Kasa automatycznie dodaje centrycznie opis „NIP NABYWCY:" po którym drukuje się wprowadzony numer NIP.

Przykład – Transakcja z NIP nabywcy		
1 STU KASJ. / 2 VWX SP.PLU / PLU NAZWA	PIWO 0,5L TYSKIE 1 OZ 2,29	Wybór PLU0012 z przypisanym do niego opakowaniem nr 1.
F1 F6 / 1 STU KASJ. / 2 VWX SP.PLU / 3 YZ SP.GRUP / 4 JKL / 5 MNO WYPŁ. / 6 PQR MIES. / 7 ABC	NIP NABYWCY: 1234567980	Wprowadzenie numeru NIP nabywcy ustawionego pod klawiszem skrótu F1

8 DEF WPŁ. 9 GHI DOB. 0 -,+/ OPAK. GOTÓWKA ENTER		
RAZEM	1 OZ 2,29 SUMA 2,29	Podsuma wartości paragonu.
GOTÓWKA ENTER	KASJER:D GOTÓWKA 2,29	Płatność gotówką

MENU0306 KLAWISZE SKRÓTU

Funkcja ta służy do definiowania klawiszy skrótów, nazywanych również klawiszami szybkiego dostępu (z ang. hotkeys). Dzięki zdefiniowaniu pod wybranym klawiszem PLU, raportu, funkcji lub operacji kasowej często używanej, można znacznie przyśpieszyć i ułatwić obsługę kas **ACLAS**.

Wyświetli się: DEFINIUJ F1-F5/F1-F5 Z SHIFT. Należy nacisnąć wybrany do definicji klawisz F1 ÷ F6 ÷ F5 = F10, ([F6] = SHIFT + F1 ÷ F6, [F7] = SHIFT + F2 x F7, itd.…) lub wpisując numer klawisza od 1 do 10 i zatwierdzić klawiszem GOTÓWKA ENTER. Wyświetlą się wówczas kategorie, z których możemy wybrać jeden parametr do zdefiniowania:

01 PLU
02 RAPORT
03 PŁATNOŚCI
04 INNE FUNKCJE
05 KASUJ KLAWISZ

MENU 030604 INNE FUNKCJE

Wyświetlają się „Inne funkcje”, z których należy wybrać do zdefiniowania:

12 PARAGON Z NIP KLIENTA

6.2 WYŚWIETLANIE GODZINY I DATY

Należy nacisnąć klawisz SHIFT oraz RAZEM aby wyświetlić datę i godzinę (gdy kasa nie jest w trakcie otwartej transakcji). Na wyświetlaczu pojawi się również wersja programu pracy kasy oraz napięcie zasilające (z akumulatora lub zasilacza sieciowego – jeżeli jest podłączony).

Po kolejnym naciśnięciu klawisza RAZEM wyświetlany jest adres IP kasy (dla komunikacji internetowej ustawionej po LAN lub WIFI) lub test GSM (dla komunikacji ustawionej po GSM).

6.3 SPRZEDAŻ PLU

PLU to towar lub usługa. Każde PLU ma zdefiniowany swój numer i nazwę oraz stawkę PTU. Sprzedając PLU musimy zdefiniować jego cenę i sprzedawaną ilość. Wyboru towaru możemy dokonać po numerze PLU, nazwie, kodzie kreskowym lub innym kodzie stowarzyszonym z danym towarem.

Właśnie te parametry: NR PLU, NAZWA, CENA, ILOŚĆ, KOD KRESKOWY lub INNY KOD służą do sprzedaży towarów i usług na kasie **ACLAS Kos_ON**. Po zdefiniowaniu w MENU0306 klawiszy skrótu, można sprzedawać PLU również spod klawisza skrótu lub z listy PLU.

Sekwencja klawiszy	Wyświetlacz	Opis
Przykład 1 – Sprzedaż spod klawisza skrótu zakończona automatycznym wydrukiem paragonu fiskalnego		
F1 ÷ F6	KASJER:D GOTÓWKA 1,59	Jeżeli w MENU: 0306 KLAWISZE SKRÓTÓW zdefiniowano klawisz F1 jako sprzedaż PLU z zakończeniem paragonu (POJEDYNCZY=1), o zdefiniowanym numerze (np. 12), to po naciśnięciu klawisza F1 wydrukuje się paragon z jedną sprzedaną pozycją, z ilością 1, ceną zdefiniowaną dla tego PLU (1,59 PLN) i zapłatą gotówką.
Przykład 2 – Sprzedaż z wykorzystaniem numeru PLU		
1 STU KASJ. 2 VWX SP.PLU	KASJER:D 12	Nr PLU0012 (MLEKO 0,5L UHT) **ma zdefiniowaną cenę** 1,59 PLN, ilość domyślna „1”.
PLU NAZWA	MLEKO 0,5L UHT 1 1,59	
1 STU KASJ. ▪ ⚖ 5 MNO WYPŁ. 9 GHI DOB.	MLEKO 0,5L UHT CENA 1,59	Jeżeli **cena nie została zdefiniowana**, to kasa dodatkowo zapyta się o cenę, którą należy wprowadzić (1,59):
GOTÓWKA ENTER	MLEKO 0,5L UHT 1 1,59	
GOTÓWKA ENTER	KASJER:D GOTÓWKA 3,18	Po wprowadzeniu wszystkich sprzedanych pozycji paragon zamykamy zapłatą gotówką.

Przykład 3 – Sprzedaż z wykorzystaniem kodu PLU lub kodu kreskowego PLU		
5 MNO WYPŁ. / 0 -,+/ OPAK. / 0 -,+/ OPAK. / 0 -,+/ OPAK. / 1 STU KASJ. / KOD KR. / 5 900635 000046 / PŁAT.1 ↓ PŁAT.2	KASJER:D 50001 MLEKO 0,5L UHT 1 1,59 MLEKO 0,5L UHT 1 1,59 KASJER:D KARTA 3,18	PLU (MLEKO 0,5L UHT) **ma zdefiniowaną cenę**, ilość domyślna „1”. INNY KOD został zdefiniowany jako „50001”. Po jego wprowadzeniu wyświetli się: To samo można uzyskać, jeżeli zdefiniujemy kod kreskowy dla tego PLU np. „5900635000046” i zastosujemy czytnik kodów kreskowych. Paragon możemy zamknąć i wydrukować z wykorzystaniem zapłaty w formie karty płatniczej (0308040101 TERMINAL NIEPODŁĄCZONY).
Przykład 4 – Sprzedaż z wykorzystaniem numeru PLU i wprowadzaniem ceny oraz ilości		
1 STU KASJ. / 0 -,+/ OPAK.	KASJER:D 10	Po wprowadzeniu ilości (10) wyświetli się:
ILOŚĆ	ILOŚĆ:10 0	
5 MNO WYPŁ.	5	Po wprowadzeniu ceny (5 PLN) wyświetli się:
CENA	CENA:5 0	
1 STU KASJ. / 2 VWX SP.PLU	KASJER:D 12	Po wybraniu numeru PLU wyświetli się:
PLU NAZWA	MLEKO 0,5L UHT 10 50,00	
SHIFT / PŁAT.1 ↓ PŁAT.2	KASJER:D CZEK 50,00	Paragon możemy zamknąć i wydrukować z wykorzystaniem zapłaty w formie czeku.

Przykład 5 – Sprzedaż z listy PLU z wprowadzaniem ceny oraz ilości		
UWAGA: **Przy użyciu klawisza skrótu zdefiniowanego jako Lista PLU ZAWSZE należy zaczynać operację sprzedaży od naciśnięcia tego klawisza. W MENU03130106 AUTOMATYCZNA ILOŚĆ ustawiona jest na TAK.**		
F2 x F7	MLEKO 0,5L UHT 1,59 SZYNKA 20,00	Jeżeli w MENU: 0306 KLAWISZE SKRÓTÓW zdefiniowano klawisz F2 (MENU03060411 LISTA PLU), to po naciśnięciu klawisza F2 wyświetli się lista PLU. Strzałkami wybieramy właściwą pozycję.
PŁAT.1 ↓ PŁAT.2 STORNO↑ ANUL.	MLEKO 0,5L UHT 1,59 SZYNKA 20,00	
PLU NAZWA	SZYNKA 1 20,00	Wybór zatwierdzamy klawiszem PLU/NAZWA. Na paragonie wydrukuje się pozycja z ilością „1” i ceną zdefiniowaną dla wybranego PLU.
F2 x F7	MLEKO 0,5L UHT 1,59 SZYNKA 20,00	Jeżeli ponownie naciśniemy klawisz F2 i będziemy chcieli zmodyfikować cenę wybranego PLU oraz jego ilość to należy zachować wskazaną kolejność operacji poniżej, gdzie „3” oznacza cenę jednostkową a „5” oznacza ilość.
PŁAT.1 ↓ PŁAT.2 STORNO↑ ANUL.	MLEKO 0,5L UHT 1,59 SZYNKA 20,00	
CENA + 3 YZ SP.GRUP	ILOŚĆ:1 CENA:? 3	Kolejność można odwrócić to znaczy najpierw wybrać wpis ilości a później ceny.
ILOŚĆ 5 MNO WYPŁ.	CENA:3 ILOŚĆ:?	
PLU NAZWA	SZYNKA 5 15,00	
4 JKL 0 -,+/ OPAK. GOTÓWKA ENTER	KASJER:D 40,00	Paragon zamykamy zapłatą gotówką (40 PLN) z wydaniem reszty (5 PLN).
	KASJER:D RESZTA 5,00	

UWAGA: Kasa nie przyjmuje zapłaty klienta gdy paragon ma wartość równą lub mniejszą od zera (np. ze względu na zwrot opakowań).

Przykład 6 – Sprzedaż po nazwie PLU z wprowadzaniem ceny oraz ilości		
SHIFT PLU NAZWA	NAZWA TOWARU	Po wybraniu tego sposobu wyszukiwania PLU należy wpisać ciąg znaków nazwy PLU. Im dłuższy ciąg tym bardziej kasa zawęzi wyświetlaną listę PLU spełniających to kryterium wyszukiwania. Wprowadzanie znaków opisano w 2.4.3.

2 × 5 MNO WYPŁ.	NAZWA TOWARU 5MNOóN M	
GOTÓWKA ENTER		
		Strzałkami należy wybrać poszukiwane PLU.
PŁAT.1 ↓ PŁAT.2 STORNO↑ ANUL.	MLEKO 0,5L UHT 1,59 MLEKO 0,5L UHT 1,59	
ILOŚĆ 5 MNO WYPŁ.	MROżONKA 3,69 CENA:3,69 ILOść:? 5	Następnie, w sposób opisany dla wyszukiwania na Liście towarowej, należy wprowadzić ilość i cenę (jeżeli cena nie była wcześniej zdefiniowana lub ma być zmieniona, a ilość ma być różna od „1”).
CENA + 4 JKL	ILOść:5 CENA:? 4	
PLU NAZWA		Paragon kończymy zapłatą gotówką wpisując kwotę 5 PLN pobraną od klienta.
5 MNO WYPŁ. GOTÓWKA ENTER	MROżONKA 5 20,00	Ponieważ wprowadzona wartość jest mniejsza niż kwota do zapłaty (20 PLN), wyświetli się:
0 -,+/ OPAK.	ZBYT MAŁA KWOTA POTWIERDź T-1/N-0	Wpisując „0” możemy skorygować kwotę pobraną od klienta.
2 VWX SP.PLU 0 -,+/ OPAK. GOTÓWKA ENTER	KASJER:D GOTóWKA 15,00	Wpisujemy 20 PLN i zatwierdzamy klawiszem GOTÓWKA.
1 STU KASJ.	GOTóWKA 5,00 BRAK 15,00	Wpisując „1” paragon fiskalny zostanie zamknięty i wyświetli się brakująca kwota do zapłaty (15 PLN).
PŁAT.1 ↓ PŁAT.2	KASJER:D KARTA 15,00	Brakującą kwotę klient dopłaca kartą płatniczą.

Przykład 7 – Sprzedaż towaru ważonego z użyciem klawiszy SHIFT i (z jednokrotną transmisją wyniku ważenia z wagi elektronicznej)

UWAGA:
Aby została przetransmitowana masa ważonego towaru z wagi elektronicznej musi być ona podłączona do kasy, włączona i na szalce musi być umieszczony ważony towar (nie jest transmitowany wynik zerowy). Ponadto ważony towar musi być zdefiniowany jako WAŻONY.

SHIFT ILOŚĆ	IL:0,146 0	Po wybraniu odczytu masy z wagi należy wybrać jednym z wcześniej opisanych sposobów PLU, które jest ważone.
5 MNO WYPŁ.	5	Wcześniej można zmienić cenę PLU, zanim zostanie ono wybrane (w przykładzie na 5 PLN).
CENA	CENA:5 0	
3 YZ SP.GRUP	3	Następnie wybieramy PLU (po numerze = 3)
PLU NAZWA	BANAN 0,146 0,73	
GOTÓWKA ENTER	KASJER:D GOTÓWKA 0,73	Paragon kończymy zapłatą gotówką.

Przykład 8 – Doważanie towarów z użyciem klawiszy SHIFT i (z ciągłą transmisją wyniku ważenia z wagi elektronicznej)		
UWAGI: Oprócz spełnienia wymogów określonych w Przykładzie 7, należy dodatkowo: - zaznaczyć opcję w MENU 03130103 POTWIERDZENIE PRZY SPRZEDAŻY PLU, - tylko niektóre wagi umożliwiają doważanie towarów, np. ACLAS PS1C-S, ACLAS PS1C-T.		
3 YZ SP.GRUP / PLU NAZWA	BANAN 1 4,49	Należy wybrać jednym z wcześniej opisanych PLU, które jest doważane (PLU0003).
5 MNO WYPŁ.	5	Wcześniej można zmienić cenę PLU, zanim zostanie wybrane (w przykładzie na 5 PLN).
CENA	CENA:5 0	
SHIFT / ■	W:0,73 IL:0,146 0	Po wybraniu funkcji doważania wyświetli się informacja, w której: - **W:0,73** oznacza Wartość wyliczoną z przemnożenia ceny jednostkowej 5 PLN i masy 0,146 kg; - **IL:0,146** oznacza Ilość (masę) 0,146 kg. Zmieniając ilość towaru na szalce wagi – zmieni się wartość do zapłaty.
	.....	
	W:1,11 IL:0,222 0	
PLU NAZWA	BANAN 0,222 1,11	Gdy klient zdecyduje, że ilość lub wartość towaru odpowiada mu – należy ponownie nacisnąć klawisz PLU dla wydrukowania pozycji na paragonie.
GOTÓWKA ENTER	KASJER:D GOTÓWKA 1,11	Paragon kończymy zapłatą gotówką.

6.4 SPRZEDAŻ TOWARÓW Z OPAKOWANIAMI, OBRÓT OPAKOWANIAMI

UWAGI:

1. **Należy najpierw zdefiniować ceny opakowań zwrotnych (również ich nazwy) oraz można ustawić towary sprzedawane z opakowaniami w MENU030201. Wówczas opakowania mogą być automatycznie „sprzedawane" (pobierana jest kaucja) wraz z towarami.**
2. **Opakowania wydawane (pobierana kaucja) lub przyjmowane (oddawana kaucja) wybierane są poprzez numer danego opakowania.**
3. **Jeśli transakcja dotyczyć będzie tylko opakowań, wydania lub przyjęcia, wówczas cały dokument jest**

dokumentem niefiskalnym obrotu opakowaniami. Po zamknięciu dokumentu klawiszem GOTÓWKA ENTER wydrukuje się ROZLICZENIE OPAKOWAŃ ZWROTNYCH – dokument niefiskalny.

4. Można naprzemiennie wprowadzać sprzedaż i obrót opakowaniami a dokument wydrukuje się jako PARAGON FISKALNY.

5. Ikonka − na klawiszu oznacza opakowania przyjęte czyli zwrócone przez klienta (zwrot kaucji), ikonka + na klawiszu oznacza opakowania wydane klientowi (pobranie kaucji).

Przykład 1 – Sprzedaż towarów z opakowaniami, wydawanie i przyjmowanie opakowań – w trakcie otwartego PARAGONU FISKALNEGO		
1 STU KASJ. / 2 VWX SP.PLU / PLU NAZWA	PIWO 0,5L TYSKIE 1 OZ 2,29	Wybór PLU0012 z przypisanym do niego opakowaniem nr 1. „OZ” oznacza, że do PLU zostało przypisane **O**pakowanie **Z**wrotne.
SHIFT / KOD KR. − 1 STU KASJ. / GOTÓWKA ENTER	PRZYJECIE OPAK. NR 1	Klient zwraca opakowanie nr 1 (cena 0,20 PLN)
3 YZ SP.GRUP GOTÓWKA ENTER	ILE SZTUK 3 PIWO 0,5L TYSKIE 2,29 OPAK.ZWR. -0,60	w ilości 3 sztuk.
5 MNO WYPŁ. / PLU NAZWA	TRUSKAWKI 1 5,50	Klient kupuje towar, od którego należy pobrać kaucję, a opakowanie nie jest przypisane do tego towaru.
SHIFT / CENA + 1 STU KASJ. / 0 -,+/ OPAK.	WYDANIE OPAK. NR 10	Opakowanie ma numer 10 i cenę 1,50 PLN (koszyk na truskawki, nie zawsze pobierana kaucja).
GOTÓWKA ENTER / 1 STU KASJ.	ILE SZTUK 1	Po zatwierdzeniu numeru opakowania pojawi się pytanie o ilość – wprowadzamy 1.
GOTÓWKA ENTER	TRUSKAWKI 5,50 OPAK.ZWR. 1,50	
RAZEM	OPAK.ZWR. 1,50 SUMA 8,89	Gdy podsumujemy paragon, pojawi się:
PŁAT.1 ↓ PŁAT.2	KASJER:D KARTA 8,89	Paragon kończymy zapłatą kartą płatniczą.

Przykład 2 – Przyjmowanie i wydawanie opakowań – ROZLICZENIE OPAKOWAŃ ZWROTNYCH		
SHIFT KOD KR.	PRZYJĘCIE OPAK. NR 1	Klient zwraca opakowanie nr 1 (cena 0,20 PLN)
1 STU KASJ.		
GOTÓWKA ENTER 3 YZ SP.GRUP	ILE SZTUK 3	w ilości 3 sztuk.
GOTÓWKA ENTER	0 OPAK.ZWR. -0,60	
SHIFT CENA	WYDANIE OPAK. NR 10	Klient pobiera opakowanie.
1 STU KASJ. 0 -,+/ OPAK.		Opakowanie ma numer 10 i cenę 1,50 PLN (koszyk na truskawki).
GOTÓWKA ENTER 1 STU KASJ.	ILE SZTUK 1	Po zatwierdzeniu numeru opakowania pojawi się pytanie o ilość – wprowadzamy 1.
GOTÓWKA ENTER	OPAK.ZWR. -0,60 OPAK.ZWR. 1,50	
RAZEM	OPAK.ZWR. 1,50 SUMA 0,90	Gdy podsumujemy paragon, pojawi się:
GOTÓWKA ENTER	KASJER:D GOTÓWKA 0,90	Wydruk **kończymy zawsze GOTÓWKĄ**. Jeżeli wartość jest dodatnia, to klient ma tyle zapłacić. Na wydruku będzie: DO ZAPŁATY.
	KASJER:D GOTÓWKA -0,90	Jeżeli wartość jest ujemna, to należy klientowi tyle zwrócić. Na wydruku będzie: DO ZWROTU.

6.5 RABAT PROCENTOWY

Funkcja udzielania rabatu procentowego od wartości pojedynczej pozycji sprzedanego towaru lub od wartości całego paragonu, w zależności od tego, czy jest zastosowana wobec ostatniej wystawianej pozycji na paragonie czy też, wobec części lub całego paragonu (po naciśnięciu klawisza RAZEM).

UWAGA 1:

W 03 KONFIGURACJA, 10 KATEGORIE KASJERÓW, 01 KATEGORIE, po wybraniu właściwego

kasjera klawisz rabatu procentowego [-% +%] działa tylko po wcześniejszym wprowadzeniu wartości. W przeciwnym przypadku naciśnięcie tego klawisza udziela rabatu procentowego jaki został zdefiniowany w MENU030701.

UWAGA 2:

W przypadku udzielania rabatu na poszczególną pozycję sprzedaży można udzielić tylko jednorazowo rabatu procentowego [-% +%] lub kwotowego (po zaprogramowaniu wcześniejszym jednego z klawiszy skrótu jako RABAT KWOTOWY) zaraz po wpisaniu tej pozycji na paragon.

UWAGA 3:

Udzielanie dalszych rabatów procentowych czy kwotowych do maksymalnego limitu zdefiniowanego dla danego kasjera jest możliwe tylko wobec całego wystawionego dotychczas paragonu lub częściowo podsumowanego (po podsumowaniach paragonu tzn. po naciśnięciach klawisza [RAZEM]).

Aby wykorzystać tą funkcję:

1. W menu 03 KONFIGURACJA, 07 RABAT I NARZUT, 01 RABAT % należy ustawić wybrany poziom rabatu (0,00-99,99). Jest on stały, zmiany można dokonać po ponownym wejściu do tego menu.

2. W menu 03 KONFIGURACJA, 10 KATEGORIE KASJERÓW, 01 KATEGORIE, po wybraniu kategorii danego kasjera (1-8), zdefiniowaniu nazwy danej kategorii kasjera (lub pozostawieniu niezmienionej), wpisaniu maksymalnego rabatu procentowego (0,00-99,99) i po zdefiniowaniu pozostałych pozycji rabatów/narzutów (lub pozostawieniu niezmienionych), należy przejść do: 03 KONFIGURACJA, 10 KATEGORIE KASJERÓW, 02 LISTA DOSTĘPU, wpisać numer dostępu wybranej kategorii kasjera (1-8), [PŁAT.1 ↓ PŁAT.2] oraz [STORNO↑ ANUL.] wybrać 10 ZDEFINIOWANE RABATY % i klawiszem [RAZEM] aktywować je (fabrycznie aktywne).

Jeżeli rabat zdefiniowany w punkcie 1. jest mniejszy lub równy rabatowi zdefiniowanemu w punkcie 2. wówczas rabat ten będzie miał zastosowanie przy naciśnięciu klawisza [-% +%].

W przeciwnym przypadku rabat nie zostanie udzielony.

Jeżeli wprowadzono najpierw wartość rabatu procentowego a następnie naciśnięto klawisz [-% +%] zastosowana zostanie wprowadzona wartość rabatu procentowego chyba, że jest większy niż opisany w punkcie 2. (wówczas nie zostanie udzielony).

Przykład – Udzielanie rabatu procentowego		
[1 STU KASJ.] [2 VWX SP.PLU] [PLU NAZWA]	PIWO 0,5L TYSKIE 1 OZ 2,29	Wybór PLU0012 z przypisanym do niego opakowaniem nr 1 za 0,20 PLN.
[-% +%]	1 OZ 2,29 OPUST DO POZY -0,23	Udzielenie zdefiniowanego rabatu (10%) do pozycji.
[RAZEM]	OPUST DO POZY -0,23 SUMA -2,26	Podsumowanie.

-% +%	SUMA -2,26 OPUST DO PODS -0,21	Udzielenie zdefiniowanego rabatu (10%) do podsumy.
PŁAT.1 ↓ PŁAT.2	KASJER:D KARTA 2,05	Paragon zakończony zapłatą kartą płatniczą. Na opakowania zwrotne nie są udzielane rabaty.

6.6 NARZUT PROCENTOWY

Funkcja udzielania narzutu procentowego od wartości pojedynczej pozycji sprzedanego towaru lub od wartości całego paragonu, w zależności od tego, czy jest zastosowana wobec danej pozycji na paragonie czy też, wobec części (podsumy) lub całego paragonu (po naciśnięciu klawisza RAZEM).

UWAGI:

1. W 03 KONFIGURACJA, 10 KATEGORIE KASJERÓW, 01 KATEGORIE, po wybraniu właściwego kasjera klawisze narzutu procentowego SHIFT -% +% działa tylko po wcześniejszym wprowadzeniu wartości. W przeciwnym przypadku naciśnięcie tych klawiszy udziela narzutu procentowego jaki został zdefiniowany w MENU030702.

2. W przypadku udzielania narzutu na poszczególną pozycję sprzedaży można udzielić tylko jednorazowo narzutu procentowego SHIFT -% +% lub kwotowego (po zaprogramowaniu wcześniejszym jednego z klawiszy skrótu jako NARZUT KWOTOWY) zaraz po wpisaniu tej pozycji na paragon.

3. Udzielanie dalszych narzutów procentowych czy kwotowych do maksymalnego limitu zdefiniowanego dla danego kasjera jest możliwe tylko wobec całego paragonu (po podsumowaniach paragonu tzn. po naciśnięciach klawisza RAZEM).

Aby wykorzystać tą funkcję:

1. W menu 03 KONFIGURACJA, 07 RABAT I NARZUT, 02 NARZUT% należy ustawić wybrany poziom narzutu (0,00-99,99). Jest on stały, zmiany można dokonać po ponownym wejściu do tego menu.

2. W menu 03 KONFIGURACJA, 10 KATEGORIE KASJERÓW, 01 KATEGORIE, po wybraniu kategorii danego kasjera (1-8), zdefiniowaniu nazwy danej kategorii kasjera (lub pozostawieniu niezmienionej), wpisaniu maksymalnego narzutu procentowego (0,00-99,99) i po zdefiniowaniu pozostałych pozycji rabatów/narzutów (lub pozostawieniu niezmienionych), należy przejść do: 03 KONFIGURACJA, 10 KATEGORIE KASJERÓW, 02 LISTA DOSTĘPU, wpisać numer dostępu wybranej kategorii kasjera (1-8), klawiszami PŁAT.1 ↓ PŁAT.2 oraz STORNO ↑ ANUL. wybrać 12 ZDEFINIOWANE NARZUTY % i klawiszem RAZEM aktywować je (fabrycznie aktywne). Jeżeli narzut zdefiniowany w punkcie 1. jest mniejszy lub równy narzutowi zdefiniowanemu w punkcie 2. wówczas narzut ten będzie miał zastosowanie przy naciśnięciu klawiszy SHIFT -% +%.
W przeciwnym przypadku narzut nie zostanie udzielony.

Jeżeli wprowadzono najpierw wartość narzutu procentowego a następnie naciśnieto klawisz SHIFT -% +% zastosowana zostanie wprowadzona wartość narzutu procentowego chyba, że jest większy niż opisany w punkcie 2. (wówczas nie zostanie udzielony).

Przykład – Udzielanie narzutu procentowego		
1 STU KASJ. 2 VWX SP.PLU PLU NAZWA	PIWO 0,5L TYSKIE 1 OZ 2,29	Wybór PLU0012 z przypisanym do niego opakowaniem nr 1.
SHIFT -% +%	1 OZ 2,29 NARZUT DO POZ 0,23	Udzielenie zdefiniowanego narzutu (10%) do pozycji.
RAZEM	NARZUT DO POZ 0,23 SUMA 2,52	Podsumowanie.
SHIFT -% +%	SUMA 2,52 NARZUT DO PODS 0,25	Udzielenie zdefiniowanego narzutu (10%) do podsumy.
GOTÓWKA ENTER	KASJER:D GOTÓWKA 2,77	Paragon zakończony zapłatą gotówką.

6.7 RABAT KWOTOWY

Funkcja udzielania rabatu kwotowego dla wartości pojedynczej pozycji sprzedanego towaru lub dla wartości części lub całego paragonu, w zależności od tego, czy jest zastosowana wobec danej pozycji na paragonie czy też, wobec podsumy (po naciśnięciu klawisza RAZEM). Aby wykorzystać tą funkcję:

W menu 03 KONFIGURACJA, 10 KATEGORIE KASJERÓW, 01 KATEGORIE, po wybraniu kategorii danego kasjera (1-8), zdefiniowaniu nazwy danej kategorii kasjera (lub pozostawieniu niezmienionej), wpisaniu maksymalnego rabatu kwotowego i po zdefiniowaniu pozostałych pozycji rabatów/narzutów (lub pozostawieniu niezmienionych), należy przejść do: 03 KONFIGURACJA, 10 KATEGORIE KASJERÓW, 02 LISTA DOSTĘPU, wpisać numer dostępu wybranej kategorii kasjera (1-8), klawiszami PŁAT.1 ↓ PŁAT.2 oraz STORNO↑ ANUL. wybrać 09 RABATY KWOTOWE i klawiszem RAZEM aktywować je (fabrycznie aktywne).

W MENU03060407 RABAT KWOTOWY należy zaprogramować jeden z klawiszy skrótów jako funkcję rabatu kwotowego. W podanym przykładzie funkcję rabatu kwotowego przypisano do klawisza F1 ÷ F6.

Przykład – Udzielanie rabatu kwotowego		
1 STU KASJ. 2 VWX SP.PLU PLU NAZWA	PIWO 0,5L TYSKIE 1 OZ 2,29	Wybór PLU0012 z przypisanym do niego opakowaniem nr 1 (w cenie 0,20 PLN). Udzielenie rabatu kwotowego (1,00 PLN) do

1 STU KASJ. F1 ÷ F6	1 OZ 2,29 OPUST DO POZY -1,00	pozycji.
RAZEM	OPUST DO POZY -1,00 SUMA 1,49	Podsumowanie.
■ ⚖ 1 STU KASJ. F1 ÷ F6	SUMA -1,49 OPUST DO PODS -0,10	Udzielenie rabatu kwotowego (0,10 PLN) do podsumy.
GOTÓWKA ENTER	KASJER:D GOTÓWKA 1,39	Paragon zakończony zapłatą gotówką.

6.8 NARZUT KWOTOWY

Funkcja udzielania narzutu kwotowego dla wartości pojedynczej pozycji sprzedanego towaru lub dla wartości całego paragonu, w zależności od tego, czy jest zastosowana wobec danej pozycji na paragonie czy też, wobec całego paragonu (po naciśnięciu klawiszy SHIFT i RAZEM). Aby wykorzystać tą funkcję:

W menu 03 KONFIGURACJA, 10 KATEGORIE KASJERÓW, 01 KATEGORIE, po wybraniu kategorii danego kasjera (1-8), zdefiniowaniu nazwy danej kategorii kasjera (lub pozostawieniu niezmienionej), wpisaniu maksymalnego narzutu kwotowego i po zdefiniowaniu pozostałych pozycji rabatów/narzutów (lub pozostawieniu niezmienionych), należy przejść do: 03 KONFIGURACJA, 10 KATEGORIE KASJERÓW, 02 LISTA DOSTĘPU, wpisać numer dostępu wybranej kategorii kasjera (1-8), klawiszami PŁAT.1 ↓ PŁAT.2 oraz STORNO ↑ ANUL. wybrać 11 NARZUTY i klawiszem RAZEM aktywować je (fabrycznie aktywne).

W MENU03060408 NARZUT KWOTOWY należy zaprogramować jeden z klawiszy skrótów jako funkcję narzutu kwotowego. W podanym przykładzie funkcję narzutu kwotowego przypisano do klawisza F2 x F7.

Przykład – Udzielanie narzutu kwotowego		
1 STU KASJ. 2 VWX SP.PLU PLU NAZWA	PIWO 0,5L TYSKIE 1 OZ 2,29	Wybór PLU0012 z przypisanym do niego opakowaniem nr 1 (w cenie 0,20 PLN).
1 STU KASJ. F2 x F7	1 OZ 2,29 NARZUT DO POZY 1,00	Udzielenie narzutu kwotowego (1,00 PLN) do pozycji.
RAZEM	NARZUT DO POZY 1,00 SUMA 3,49	Podsumowanie.
■ ⚖ 1 STU KASJ. F2 x F7	SUMA 3,49 NARZUT DO PODS 0,10	Udzielenie narzutu kwotowego (0,10 PLN) do podsumy.
PŁAT.1 ↓ PŁAT.2	KASJER:D KARTA 3,59	Paragon zakończony zapłatą kartą płatniczą.

6.9 STORNO POZYCJI – PRZEGLĄDANIE POZYCJI PARAGONU

Funkcja ta ma podstawowe zastosowanie wówczas, gdy po wprowadzeniu pozycji sprzedanego towaru (lub kolejnych sprzedanych towarów) okazuje się, że został popełniony błąd przy wprowadzaniu sprzedanych pozycji lub klient wycofuje się z zakupu jednego lub kilku towarów.

Można ją również zastosować do przeglądania treści paragonu.

Dzięki temu, do realizacji tych dwóch funkcji wystarczy jeden klawisz, zdefiniowany na stałe na klawiaturze.

Funkcja jest domyślnie dostępna pod klawiszem STORNO ANUL. Funkcja ma zastosowanie do unieważnienia pojedynczej pozycji, ale operację tą można powtarzać wobec innych wystawionych na paragonie pozycji **przed zamknięciem paragonu**.

Za pomocą tej funkcji można również przeglądać na wyświetlaczu kasy wprowadzone pozycje sprzedaży **wychodząc bez zatwierdzania storna**.

Przykład – Storno pozycji oraz przeglądanie pozycji paragonu		
1 STU KASJ. / 2 VWX SP.PLU / PLU NAZWA	PIWO 0,5L TYSKIE 1 OZ 2,29	Wybór PLU0012 z przypisanym do niego opakowaniem nr 1.
3 YZ SP.GRUP / PLU NAZWA	BANAN 1 4,49	Wybór PLU0003.
STORNO ANUL.	PIWO 0,5L TYSKIE 2,29 BANAN 4,49	Uruchomienie funkcji STORNO/PRZEGLADANIE PARAGONU.
STORNO ANUL. / PŁAT.1 PŁAT.2	PIWO 0,5L TYSKIE 2,29 BANAN 4,49	Przeglądanie pozycji paragonu.
C	BANAN 1 4,49	Po naciśnięciu klawisza „C” wychodzimy z przeglądania paragonu. lub
GOTÓWKA ENTER	STORNO BANAN 1 4,49	Po naciśnięciu klawisza „ENTER” można stornować wybraną pozycję.
2 VWX SP.PLU / GOTÓWKA ENTER	STORNOWANA ILOŚĆ 2	Pojawi się pytanie o ilość i należy wprowadzić stornowaną ilość. Gdy pozycja miała ilość „1” – nastąpi automatyczne jej zestornowanie. Na paragonie wydrukuje się zestornowana pozycja.
GOTÓWKA ENTER	KASJER:D GOTÓWKA 2,29	Paragon, po zestornowaniu pozycji, kończymy zapłatą gotówką.

UWAGA:

Informacje o zestornowanych do zera paragonach zapisują się w pamięci fiskalnej. Na zakończenie całkowicie zestornowanego paragonu wydrukuje się TRANSAKCJA ANULOWANA.

6.10 ANULACJA PARAGONU

Funkcja ta ma zastosowanie wówczas, gdy po podsumowaniu paragonu okazuje się, że został popełniony błąd przy wprowadzaniu sprzedaży lub klient wycofuje się z transakcji.

Funkcja ta jest domyślnie dostępna po wciśnięciu klawisza SHIFT a potem klawisza STORNO ANUL.. Funkcja ma zastosowanie do unieważnienia całego paragonu. Operację tą można wykonać **tylko przed zamknięciem paragonu i dokonaniem pełnej zapłaty**.

Przykład – Anulacja paragonu		
1 STU KASJ. / 2 VWX SP.PLU / PLU NAZWA	PIWO 0,5L TYSKIE 1 OZ 2,29	Wybór PLU0012 z przypisanym do niego opakowaniem nr 1.
3 YZ SP.GRUP / PLU NAZWA	BANAN 1 4,49	Wybór PLU0003.
SHIFT / STORNO ANUL.	KASJER:D	Uruchomienie funkcji ANULACJA PARAGONU. Paragon zostanie zamknięty i wydrukuje się napis: TRANSAKCJA ANULOWANA.

UWAGA:
Informacje o anulowanych paragonach i ich wartości zapisują się w pamięci fiskalnej.

6.11 WPŁATA

Funkcja ta ma zastosowanie wówczas, gdy należy dodać gotówkę do szuflady kasowej lub przyjąć wpłatę klienta poza transakcją sprzedaży.

UWAGA:
W przypadku niektórych operacji związanych z koniecznością wydania gotówki klientowi (reszta, zwrot opakowań zwrotnych i wypłacenie kaucji) w kasie musi być pewna ilość gotówki (również waluty obcej) wprowadzona bądź przy logowaniu kasjera (tylko waluta ewidencyjna) bądź funkcją Wpłata. Gdy w trakcie transakcji ilość będzie niewystarczająca kasa wyświetli błąd – za mała ilość gotówki w szufladzie.

Funkcję można uruchomić klawiszami SHIFT i 8 DEF WPŁ. lub pod zdefiniowanym wcześniej klawiszem skrótu.

Przykład – WPŁATA		
2 VWX SP.PLU / 0 -,+/ OPAK.	KASJER:D 20	Wprowadzenie kwoty wpłaty 20 (jeszcze bez wyboru waluty, domyślna – ewidencyjna).
SHIFT / 5 MNO WYPŁ.	20 PLN 20,00	Aktywacja funkcji WPŁATA.
RAZEM / GOTÓWKA ENTER	PLN 20,00 EUR 20,00	Naciskając klawisz „RAZEM” wybieramy walutę wpłaty (1 x „RAZEM” = EUR w tym przykładzie). Naciskając klawisz „ENTER” wydrukuje się potwierdzenie wartości wpłaty.

6.12 WYPŁATA

Funkcja ta ma zastosowanie wówczas, gdy należy wypłacić gotówkę (w tym walutę obcą) poza transakcją sprzedaży.

Funkcję można uruchomić klawiszami [SHIFT] i [5 MNO WYPŁ.] lub pod zdefiniowanym wcześniej klawiszem skrótu.

UWAGA:
Jeżeli z transakcji lub dokonanych wpłat nie ma w kasie wymaganej do wypłaty ilości waluty kasa wyświetli:

```
B039:ZA MAŁA ILOŚĆ
GOTÓWKI W SZUFL.
```

Przykład – WYPŁATA		
[3 YZ SP.GRUP] [0 -,+/ OPAK.]	KASJER:D 30	Wprowadzenie kwoty wypłaty 30 PLN (jeszcze bez wyboru waluty, domyślna – ewidencyjna).
[SHIFT] [8 DEF WPŁ.]	30 PLN 30,00	Naciskając klawisz „RAZEM” wybieramy walutę wpłaty (2 x „RAZEM” = USD w tym przykładzie).
[RAZEM] [RAZEM] [GOTÓWKA ENTER]	EUR 30,00 USD 30,00	Naciskając klawisz „ENTER” wydrukuje się potwierdzenie wartości wypłaty.

6.13 RESZTA W WALUCIE EWIDENCYJNEJ

Jeśli nie wpisano żadnej kwoty przy naciśnięciu klawisza [GOTÓWKA ENTER] lub innego klawisza płatności, zapłata jest równa kwocie należnej.

Jeśli wpisana przed naciśnięciem klawisza [GOTÓWKA ENTER] lub innego klawisza płatności, kwota zapłaty jest większa niż kwota należna, kasa **ACLAS Kos_ON** wylicza i drukuje oraz wyświetla kwotę reszty do wydania klientowi.

Aby wprowadzić obligatoryjny **przymus wprowadzania kwoty zapłaty**, należy wcześniej klawiszem [RAZEM] ustawić jako aktywny parametr w 03 KONFIGURACJA, 13 PARAMETRY, 01 PARAMETRY SPRZEDAŻY, 05 WPISAĆ NALEŻNOŚĆ PRZED ZAPŁATĄ. Takie ustawienie sposobu przyjmowania należności **jest zalecane, jako chroniące przed popełnieniem błędu przez kasjera**.

UWAGA:
Kasa nie przyjmuje zapłaty klienta gdy paragon ma wartość równą lub mniejszą od zera.

W przypadku wpisania kwoty zapłaty mniejszej niż kwota należna, kasa:

1. Wyświetli komunikat:
```
ZBYT MAŁA KWOTA
POTWIERDŹ T-1/N-0
```
.

- Po wprowadzeniu „1” kasa przejdzie do realizacji punktu 2.
- Po wprowadzeniu „0” kasa powraca do wyświetlania podsumy do zapłaty, dając klientowi szansę, do wprowadzenia pełnej kwoty zapłaty.

2. Wskaże kwotę brakującą do pełnej zapłaty, np. GOTÓWKA 3,00 / BRAK 1,40. Tą brakującą kwotę można dopłacić stosując dowolny inny sposób zapłaty lub ponownie gotówkę.

W przypadku wpłacenia kwoty większej niż wymagana zapłata na paragonie fiskalnym, pojawią się: sposób zapłaty (GOTÓWKA) **i reszta do wydania klientowi (wyświetlona będzie również na wyświetlaczach)**.

W przypadku **wydawania reszty w walucie obcej** do jej wyboru stosuje się klawisz RAZEM w sposób opisany w punkcie 6.15.

6.14 TRANSAKCJA OPŁACONA RÓŻNYMI FORMAMI PŁATNOŚCI

Kasa **ACLAS Kos_ON** umożliwia dokonanie zapłaty dziesięcioma rodzajami płatności, które można łączyć przy zapłacie, wprowadzając kwotę i wybierając kolejno rodzaj płatności. Dla przykładu pod klawiszami [PŁAT.1] zdefiniowano KARTA (płatnicza) a pod klawiszem [PŁAT.2] (wymaga użycia klawisza [SHIFT]) zdefiniowano CZEK. Pod klawiszami PŁAT.1 ↓ PŁAT.2 oraz SHIFT i PŁAT.1 ↓ PŁAT.2 można zdefiniować dowolny rodzaj płatności zdefiniowanych wcześniej w MENU0801. Można też do tego celu użyć klawisze skrótów [F1] do [F10].

Przykład – Transakcja opłacona różnymi formami płatności		
1 STU KASJ. / 2 VWX SP.PLU / PLU NAZWA	PIWO 0,5L TYSKIE 1 OZ 2,29	Wybór PLU0012 z przypisanym do niego opakowaniem nr 1.
3 YZ SP.GRUP / PLU NAZWA	BANAN 1 4,49	Wybór PLU0003.
RAZEM	BANAN 4,49 SUMA 6,78	Podsuma wartości paragonu.
6 PQR MIES. / PŁAT.1 ↓ PŁAT.2	KARTA 6,00 BRAK 0,78	Płatność kartą płatniczą 6,00 PLN.
GOTÓWKA ENTER	KASJER:D GOTÓWKA 0,78	Pozostała należność płatna gotówką (0,78 PLN)

6.15 PŁATNOŚĆ I RESZTA W WALUCIE OBCEJ

UWAGA 1:

Wydanie reszty w walucie obcej jest możliwe tylko wtedy gdy:

a) **Waluta obca, w której chcemy wydać resztę jest oznaczona w MENU030501 jako możliwa do wydania reszty. Kasa wydaje resztę tylko w jednej walucie obcej (wykorzystanej przy płatności).**

b) **Kwota wydawanej reszty w walucie obcej nie jest wyższa niż kwota wpłacona jako należność.**

c) **Ostatnia płatność na danym paragonie w walucie obcej, która powoduje konieczność wydania reszty, nie jest traktowana jako wpłacona już do kasy. W kasie musi być wcześniej odpowiednia ilość waluty obcej, aby móc wypłacić w niej resztę.**

UWAGA 2:

Nie jest wydawana reszta w walucie obcej dla metod płatności bezgotówkowych.

Przed wykonaniem płatności w walucie obcej, należy ustawić taką walutę, w której chcemy przyjąć należność (opisane w rozdziale 3. USTAWIENIA W TRYBIE KONFIGURACJA, podpunkt 05 WALUTY).

Przyjmowanie płatności w walucie obcej można obsługiwać w podobny sposób jak transakcję opłaconą różnymi formami płatności. Należy jedynie wykonać wcześniej podsumę (w walucie ewidencyjnej) i jeszcze raz nacisnąć klawisz RAZEM, a wówczas wyświetli się należność w walucie obcej. Kolejne naciśnięcie klawisza RAZEM wyświetli należność w drugiej walucie obcej (jeżeli została zdefiniowana) lub ponownie wyświetli należność w walucie ewidencyjnej (jeżeli druga waluta nie została zdefiniowana). Jeżeli zdefiniowano więcej walut obcych po kolejnym naciśnięciu klawisza RAZEM wyświetli się wartość w kolejnej zdefiniowanej walucie.

Przykład 1 – Transakcja opłacona różnymi walutami, reszta w walucie ewidencyjnej		
1 STU KASJ. / 2 VWX SP.PLU / PLU NAZWA	PIWO 0,5L TYSKIE 1 OZ 2,29	Wybór PLU0012 z przypisanym do niego opakowaniem nr 1 (z ceną 0,20 PLN).
3 YZ SP.GRUP / PLU NAZWA	BANAN 1 4,49	Wybór PLU0003.
RAZEM	BANAN 4,49 SUMA 6,98	Podsuma wartości paragonu w walucie ewidencyjnej (PLN).
RAZEM	BANAN 4,49 EUR 1,58	Przeliczenie należności z PLN na EUR po kursie: 1 EUR = 4,43 PLN.
1 STU KASJ. / GOTÓWKA ENTER	GOTÓWKA 4,43 BRAK 2,55	Wpłata w EUR. Kasa przelicza wpłacone 1,00 EUR na PLN (4,43) i pokazuje brakującą kwotę w PLN (2,55).
GOTÓWKA ENTER	KASJER:D GOTÓWKA 2,55	Należność dopłacamy gotówką (2,55 PLN). Na paragonie wydrukuje się kurs przelicznika oraz wpłacone kwoty w walutach.

Przykład 2 – Transakcja opłacona różnymi walutami z wydaniem reszty w walucie obcej		
1 STU KASJ. / 2 VWX SP.PLU / PLU NAZWA	PIWO 0,5L TYSKIE 1 OZ 2,29	Wybór PLU0012 z przypisanym do niego opakowaniem nr 1 (z ceną 0,20 PLN).
3 YZ SP.GRUP / PLU NAZWA	BANAN 1 4,49	Wybór PLU0003.
RAZEM	BANAN 4,49 SUMA 6,98	Podsuma wartości paragonu w walucie ewidencyjnej (PLN).
RAZEM	BANAN 4,49 EUR 1,58	Przeliczenie należności z PLN na EUR po kursie: 1 EUR = 4,43 PLN.
1 STU KASJ. / GOTÓWKA ENTER	GOTÓWKA 4,43 BRAK 2,55	Wpłata w EUR. Kasa przelicza wpłacone 1,00 EUR na PLN (4,43) i wyświetla (zapłata nie pokrywa należności):
1 STU KASJ.	ZBYT MAŁA KWOTA POTWIERDŹ 1-T/0-N	Potwierdzenie chęci dalszej dopłaty.
	GOTÓWKA 2,55 BRAK 2,55	Pokazuje brakującą kwotę w PLN (2,55). Gdy dopłacone gotówką w wymaganej kwocie to należy nacisnąć klawisz „ENTER”.
RAZEM	BRAK 2,55 BRAK 2,55	Gdy należność dopłacamy gotówką (3,00 PLN) powstaje reszta do wypłacenia klientowi (0,45 PLN).
3 YZ SP.GRUP / GOTÓWKA ENTER	BRAK 2,55 RESZ 0,45	Naciskając klawisz „RAZEM” możemy wybrać walutę, w której wypłacamy resztę.
RAZEM	RESZ 0,45 EURR 0,10	a) Można zaakceptować wyliczoną wartość wydania reszty (0,10 EUR), wówczas kasa wskaże jeszcze wartość reszty do wypłacenia w walucie ewidencyjnej (0,02 PLN). Zatwierdzając dwukrotnie klawiszem „ENTER” na paragonie wydrukuje się kurs przelicznika oraz wpłacone/wypłacone kwoty w walutach.
GOTÓWKA ENTER / GOTÓWKA ENTER	KASJER:D RESZTA 0,02	
0 -,+/ OPAK. / ■ ⚖	EURR 0,05 RESZ PLN 0,22	b) Można zmienić wyliczoną wartość wydania reszty (0,10 EUR) **TYLKO na MNIEJSZĄ (np. 0,05)**, wówczas kasa wskaże jeszcze wartość reszty do wypłacenia w walucie ewidencyjnej (0,22 PLN). Zatwierdzając dwukrotnie klawiszem „ENTER” na paragonie wydrukuje się kurs przelicznika oraz wpłacone/wypłacone kwoty w walutach.
0 -,+/ OPAK. / 5 MNO WYPŁ.		
GOTÓWKA ENTER / GOTÓWKA ENTER	KASJER:D RESZTA 0,02	

UWAGA 3:

W przypadku braku wprowadzenia do kasy waluty obcej (nie dokonano WPŁATY w walucie obcej, nie było wcześniej zarejestrowanych sprzedaży, w których jako zapłatę przyjęto walutę obcą) – kasa nie wyda reszty w walucie obcej bo stan gotówki w kasie nie pozwala na to. Należy wówczas wydać resztę w walucie ewidencyjnej, a później dokonać stosownej WPŁATY w walucie obcej.

UWAGA 4:

Raport fiskalny dobowy przy ustawieniu fabrycznym kasuje stan gotówki w kasie (we wszystkich walutach).

UWAGA 5:

Przeliczniki walut wydrukują się automatycznie zgodnie z wartościami wprowadzonymi w MENU030501 WALUTY OBCE.

6.16 ZALICZKA

Aby obsłużyć funkcję przyjęcia i rozliczenia zaliczki należy wcześniej zdefiniować **w MENU03060417 ZALICZKA jeden z klawiszy skrótów jako funkcję zaliczki**, np. F3_ F8.

Dla wprowadzenia pozycji ZALICZKI na paragonie **należy zdefiniować ZALICZKĘ jako jeden z towarów** (PLU) we właściwej dla towaru zaliczkowanego stawce VAT. Następnie należy „sprzedać" tą zaliczkę (zarejestrować w paragonie fiskalnym jako sprzedaż) jak normalne PLU.

Gdy klient powróci po odbiór towaru z takim paragonem ujmującym wpłaconą zaliczkę należy sprzedać zaliczkowany towar w pełnej cenie, a następnie nacisnąć klawisz skrótu, który został zdefiniowany jako zaliczka.

Po naciśnięciu takiego klawisza kasa wyświetli: ROZLICZ ZALICZKĘ / OZNACZ:1-NR/2-DAT.

Wybierając **1-NR** kasa wyświetli: WPROWADŹ NUMER i można wówczas wpisać maksymalnie 14 cyfrowy numer zaliczki aby ją zidentyfikować. Po wpisaniu numeru zaliczki i zatwierdzeniu klawiszem GOTÓWKA ENTER wyświetli się: KWOTA ZALICZKI i należy wpisać wpłaconą przez klienta kwotę zaliczki z paragonu. **Kwota zaliczki nie może być większa niż cena towaru zaliczkowanego.** Po zatwierdzeniu kwoty zaliczki klawiszem GOTÓWKA ENTER kasa wydrukuje na paragonie: ROZLICZENIE ZALICZKI NR (maksymalnie 14 cyfr): …, poniżej kwotę zaliczki, w następnej linii: SUMA DO DOPŁATY … , a następnie przejdzie do wystawiania kolejnej pozycji paragonu.

Wybierając **2-DATA** kasa wyświetli: PODAJ DATĘ(RRRRMMMD / D) i należy wówczas wpisać datę zaliczki, aby ją zidentyfikować zatwierdzając klawiszem GOTÓWKA ENTER. Po wpisaniu daty zaliczki wyświetli się:

KWOTA ZALICZKI

i należy wpisać wpłaconą przez klienta kwotę zaliczki. Kwota zaliczki nie może być większa niż cena towaru zaliczkowanego. Po zatwierdzeniu kwoty zaliczki klawiszem GOTÓWKA ENTER kasa wydrukuje na paragonie: ROZLICZENIE ZALICZKI Z DNIA: …, poniżej kwotę zaliczki, w następnej linii: SUMA DO DOPŁATY … , a następnie przejdzie do wystawiania kolejnej pozycji paragonu.

6.17 WYPŁATA GOTÓWKI Z KARTY (CASHBACK)

Aby obsłużyć funkcję wypłaty gotówki z terminala płatniczego przy zapłacie kartą, należy ustawić taką możliwość klawiszem RAZEM w **MENU0308040501 WYPŁATA Z KARTY**. Wówczas, przy wybraniu zapłaty kartą wyświetli się: WYPŁATA Z KARTY 0 i należy wprowadzić wymaganą przez klienta kwotę, zatwierdzając klawiszem GOTÓWKA ENTER. Po zakończeniu procesu autoryzacji płatności i wypłaty z karty na terminalu płatniczym należy nacisnąć klawisz C aby wydrukował się paragon oraz potwierdzenia z terminala płatniczego.

7 OBSŁUGA TRYBU PARKINGOWO-USŁUGOWEGO

UWAGI:

1. **Aby umożliwić obsługę sprzedaży w trybie parkingowo-usługowym, należy:**
   - **Wykonać konfigurację dla tego trybu opisaną w punkcie 03 KONFIGURACJA, 16 TRYB PARKINGOWO-USŁUGOWY.**
   - **Przejść z trybu normalnej sprzedaży do trybu sprzedaży parkingowo-usługowego tzn. w MENU głównym 07 TRYB PARK.-USŁ. zatwierdzić wybór „1" klawiszem GOTÓWKA ENTER:**

     TRYB PARKINGOWY PO
     TWIERDź 1-T/0-N 1.

2. **Sprzedaż w trybie parkingowo-usługowym wymaga wydrukowania kwitu przy rozpoczęciu usługi oraz wprowadzenia danych z tego kwitu do wystawienia paragonu fiskalnego – po zakończeniu usługi.**

7.1 WYSTAWIENIE KWITU

Wystawienie kwitu (zdefiniowanego wcześniej w 03 KONFIGURACJA, 16 TRYB PARKINGOWO-USŁUGOWY) jest możliwe za pomocą klawisza skrótu (zdefiniowanego wcześniej w 03 KONFIGURACJA, 06 KLAWISZE SKRÓTU) lub bezpośrednio w MENU06 TRYB PARKINGOWY, 01 KWIT.
Przy wybraniu kwitu numerowanego w [**MENU031602 DRUKUJ KWIT**] i w [**MENU031610 AUTOMATYCZNY NUMER KWITU**] ustawiono na „NIE" wyświetli się: NUMER KWITU
i należy wprowadzić jego numer (jeżeli nie ustawiono na numerację automatyczną lub nie jest to kwit czasowy) o maksymalnej wartości 9999. Następnie, niezależnie od ustawień, wyświetli się: NUMER STAWKI (1-5), należy wpisać wybraną (i zdefiniowaną wcześniej w 031612 CENNIK) stawkę . Wydrukuje się wówczas kwit, który należy wręczyć klientowi rozpoczynającemu usługę.

7.2 KOPIA KWITU

Możliwe jest wydrukowanie klientowi kopii wystawionego kwitu po podaniu jego numeru, ale przed wystawieniem paragonu do tego kwitu. Należy w MENU06 TRYB PARKINGOWY wybrać 02 KOPIA KWITU i wprowadzić jego numer.

UWAGA:
Drukowanie kopii kwitów może grozić zgłoszeniem się niewłaściwej osoby np. po odbiór samochodu na parkingu.

7.3 NALICZENIE OPŁATY

W zależności od wybranego rodzaju kwitu (czasowy, z numerem, z identyfikatorami) w MENU06 TRYB PARKINGOWY, 03 NALICZ OPŁATĘ pojawiają się różne opcje do wyboru.
Najprostszą formą naliczenia opłaty jest podanie jedynie numeru kwitu lub użycie kwitu czasowego.
Przy definiowaniu identyfikatorów zarówno proces wystawiania kwitu jak i naliczania opłaty – wydłużają się ze względu na konieczność wprowadzenia niezbędnych danych. Ale ta forma identyfikacji pomaga ustrzec się poważnych błędów, np. poprzez wypuszczenie pojazdu z parkingu kierowanego przez osobę do tego nieuprawnioną (nie legitymującą się np. kwitem z właściwym numerem rejestracyjnym).
Przy naliczaniu opłaty możliwe jest wprowadzanie numeru kwitu, czasu wydania kwitu, jednego (wybranego w ustawieniach) identyfikatora.
Naliczenie opłaty nie skutkuje wystawieniem paragonu.

7.4 WYSTAWIENIE PARAGONU DO KWITU

UWAGI:

1. **Na jednym paragonie można wystawić tylko jedną pozycję sprzedaży PLU zdefiniowanego jako usługa rozliczana za czas (STAWKA OPŁAT zdefiniowana jako 1÷5), ale z dowolną ilością nie przekraczającą 999 999.**
2. **Na takim paragonie można również sprzedać inne pozycje PLU zdefiniowane jako towary (STAWKA OPŁAT zdefiniowana jako 0).**
3. **Jeżeli stawka obejmuje zerową opłatę za pewien czas usługi to paragon nie zostanie wystawiony, ale można wystawić Kwit zerowej opłaty dla kwitów numerowanych. Kwit zerowej opłaty może usuwać lub nie usuwać rozliczny kwit z pamięci kasy.**

ACLAS POLSKA SP. Z O.O.
KASA ACLAS KOS_ON
41-902 BYTOM-OBWODNICA
BYTOM
KEDZIERZYŃSKA 17A
NUMER BDO: 000005436
XXXXXXXXXXXXXXXXXXXXXXXXXXXXXXXXXXXXXXXXXXXX2

NIP 6342808783
NR DOK:000034
NIEFISKALNY
- -
KWIT ZEROWEJ OPŁATY
NR KWITU:0001
NUMER STAWKI(1-5):1
ROZPOCZĘCIE:21/04/23 15:27
ZAKOŃCZENIE:21/04/23 15:27
- -
NIEFISKALNY
Kasa nr:1 Kasjer:D
2021-04-23 15:27
B302884EA0F84A7B15DE9E68F8F96CA02CD08A33
ZAH1901012160
YYYYYYYYYYYYYYYYYYYYYYYYYYYYYYYYYYYYYYYY1
YYYYYYYYYYYYYYYYYYYYYYYYYYYYYYYYYYYYYYYY2

Jeżeli nie została wcześniej zdefiniowana możliwość wystawienia paragonu odręcznego (bez wprowadzania jakichkolwiek danych z kwitu), to zawsze należy wprowadzić jakieś dane z kwitu.
Proces wystawiania paragonu rozpoczyna się od wybrania PLU, w którym zdefiniowaliśmy usługę obsługującą naliczanie opłat tzn. przy definicji danego PLU wpisaliśmy numer stawki 1 do 5. Można zdefiniować więcej takich usług o dowolnych nazwach PLU i stworzyć z nich grupę PLU trybu parkingowo-usługowego lub zdefiniować je pod klawiszami skrótu (potrzebujemy tylko 5 takich klawiszy do definicji wszystkich PLU używanych w trybie parkingowo-usługowym).

Przykład 1.

Można zdefiniować maksymalnie 5 stawek i może im odpowiadać 5 nazw usług (PLU). Np. w przypadku parkingu umożliwiającego parkowanie różnych rodzajów pojazdów:

- Stawka 1 – dla samochodów osobowych, odpowiadające jej PLU to: „OPŁATA PARKINGOWA-SAMOCHÓD OSOBOWY".
- Stawka 2 – dla samochodów dostawczych (vanów) i minibusów, odpowiadające jej PLU to: „OPŁATA PARKINGOWA-VAN".
- Stawka 3 – dla samochodów ciężarowych, odpowiadające jej PLU to: „OPŁATA PARKINGOWA-SAMOCHÓD CIĘŻAROWY".
- Stawka 4 – dla autobusów, odpowiadające jej PLU to: „OPŁATA PARKINGOWA-BUS".
- Stawka 5 – dla TIRów i samochodów ciężarowych z przyczepą, odpowiadające jej PLU to: „OPŁATA PARKINGOWA-TIR".

Powyższych 5 usług (PLU) może tworzyć grupę towarową o nazwie PARKING.

Po wybraniu właściwego PLU wyświetlą się opcje zależne od zdefiniowanych wcześniej ustawień.

01 PARAGON ODRĘCZNY
04 PARAGON Z KWITU CZASOWEGO

lub

01 PARAGON ODRĘCZNY
02 NUMER KWITU

lub

01 PARAGON ODRĘCZNY
02 NUMER KWITU
03 ZNACZNIK

Dla kwitu czasowego podpowiadana jest aktualna DATA i CZAS, należy wpisać **WŁAŚCIWY** czas rozpoczęcia usługi (drukowany na kwicie) w postaci 10 cyfr. Przy użyciu czytnika kodów kreskowych wystarczy odczytać kod z kwitu i wszystkie dane uzupełnią się. Po wprowadzeniu danych kasa automatycznie naliczy opłatę i wydrukuje się pozycja sprzedaży na paragonie. Można kontynuować sprzedaż lub zakończyć paragon w sposób opisany przy sprzedaży towarów (6.3 SPRZEDAŻ PLU).

Dla kwitu drukowanego z numerem, w zależności od sposobu identyfikacji, wystarczy wpisać:

- 02 NUMER KWITU (dla kwitów identyfikowanych tylko numerem), numer można wprowadzić ręcznie lub odczytać kod kreskowych z kwitu czytnikiem kodów kreskowych,
- 03 ZNACZNIK (dla kwitów identyfikowanych Znacznikiem 1 lub 2), a następnie wprowadzić Znacznik (dla kwitów identyfikowanych Znacznikami, wybrany do wyszukiwania Znacznik wyświetli się).

Po naliczeniu opłaty i wydrukowaniu pozycji sprzedaży na paragonie można kontynuować sprzedaż lub zakończyć paragon w sposób opisany przy sprzedaży towarów (6.3 SPRZEDAŻ PLU).

7.5 WYSTAWIENIE PARAGONU ODRĘCZNEGO

Gdy w menu 03 KONFIGURACJA, 16 TRYB PARK.-USŁ. aktywowano 03 DOPUSZCZONY PARAGON ODRĘCZNY to po wybraniu właściwego PLU pojawi się wśród opcji pozycja: 01 PARAGON ODRECZNY.

Po jego wybraniu pojawi się: CENA.

Należy wówczas wpisać odręcznie stosowną opłatę za usługę (kasa nie wyliczy należnej opłaty) i dalej można kontynuować sprzedaż lub zakończyć paragon w sposób opisany przy sprzedaży towarów (6.3 Sprzedaż PLU).

8 RAPORTY

Raporty dostępne są w MENU głównym:
- 01 RAPORTY NIEFISKALNE (bez zerowania liczników po odczycie, oznaczane także jako „X” oraz zerujące liczniki po odczycie, oznaczane także jako „Z”)
- 02 RAPORTY FISKALNE.

Niektóre raporty dostępne są również w module 03 KONFIGURACJA. Są to raporty zawierające głównie wydruk ustawień kasy oraz wydruk PLU.
Część raportów opisanych powyżej, dostępna jest również bezpośrednio na klawiaturze lub pod klawiszami szybkiego dostępu, po ich zdefiniowaniu.

8.1 01 RAPORTY NIEFISKALNE

Wybierając tą pozycję wyświetli się:

01 X CZYTAJĄCE NIEFISKALNE
02 Z ZERUJĄCE NIEFISKALNE

8.1.1 0101 CZYTAJĄCE NIEFISKALNE

Raporty drukowane z tej pozycji MENU nie zerują stanów liczników po ich wydrukowaniu. Wyświetli się:

01 X RAPORT DOBOWY
02 X RAPORT PLU/MAGAZYNOWY
03 X RAPORT PLU WG. PTU
04 X RAPORT STATYSTYCZNY TOWARÓW
05 X RAPORT WG. GRUP TOWAROWYCH
06 X RAPORT KASOWY
07 X RAPORT KASJERA
08 X KASOWY KASJERÓW
09 X RAPORT OPAKOWAŃ
10 X RAPORT KWITÓW
11 GODZINOWY OBECNY
12 GODZINOWY OSTATNI
13 X RAPORT UŻYTKOWNIKA
14 X RAPORT STANU KASY
15 WYŚWIETLANIE SPRZEDAŻY
16 X RAPORT MINIMALNYCH STANÓW MAGAZYNOWYCH
17 NIEROTUJĄCE PLU/RAPORT GRUPY 100
18 X RAPORT OKRESOWY GRUP (np. akcyzowych)
19 LISTA PLU WG. GRUP

Do nawigacji można stosować klawisze PŁAT.1 ↓ / PŁAT.2 i STORNO ↑ / ANUL. oraz klawisz GOTÓWKA ENTER lub skróty adresowe. Jeżeli błędnie wprowadzimy jakąś daną lub parametr należy nacisnąć klawisz C ⏻, aby skasować go lub wyjść z definiowania. Raporty czytające nie zmieniają danych i nie kasują liczników. Dają możliwość jedynie wydruku lub wyświetlenia danych z kasy.

8.1.1.1 010101 X RAPORT DOBOWY

X Raport Dobowy – niezerujący, może być drukowany w dowolnym momencie pracy każdego dnia. **Po fiskalizacji kasy należy zawsze na zakończenie dnia sprzedaży wykonywać Raporty Fiskalne Dobowe**, zgodnie z przepisami obowiązującymi w tym zakresie.

Po wybraniu tego raportu i zatwierdzeniu klawiszem GOTÓWKA ENTER lub po wpisaniu skrótu adresowego, raport wydrukuje się automatycznie za ostatnią dobę, z danymi zapisanymi od momentu wydruku ostatniego Raportu Fiskalnego Dobowego (zerującego) do chwili wydruku danego raportu.

W ciągu doby można wykonać wiele takich raportów. Wydruk raportu nie zmienia danych zapisywanych dla raportów zerujących. Układ raportu jest taki sam jak Raportu Fiskalnego Dobowego.

Podobnie działają wszystkie opisane poniżej raporty.

8.1.1.2 010102 X RAPORT PLU/MAGAZYNOWY

Po wybraniu tego raportu i zatwierdzeniu klawiszem GOTÓWKA ENTER lub po wpisaniu skrótu adresowego, wyświetlą się dwie opcje:

```
01 TYLKO SPRZEDANE
02 WSZYSTKIE PLU
```

Wybór pierwszej opcji skraca druk raportu (oszczędza zużyty papier), ale wydruk w opcji drugiej również można wstrzymać klawiszem C.

Układ raportu jest taki sam jak Raportu PLU/Magazynowego zerującego.

8.1.1.3 010103 X RAPORT PLU WG. PTU

Po wybraniu tego raportu i zatwierdzeniu klawiszem GOTÓWKA ENTER lub wpisaniu skrótu adresowego, wyświetli się:

```
PODAJ STAWKE (A~G)
```

.

Wpisując wybraną stawkę PTU otrzymujemy wydruk wszystkich towarów należących to tej stawki PTU.

W przypadku wydruku zbyt długiej listy PLU wydruk można przerwać klawiszem C.

8.1.1.4 010104 X RAPORT STATYSTYCZNY TOWARÓW

Po wybraniu tego raportu i zatwierdzeniu klawiszem GOTÓWKA ENTER lub wpisaniu skrótu adresowego, wydrukuje się raport opisujący ilość towarów zaprogramowanych w kasie oraz ich sprzedaż w opisanych przedziałach czasowych. Np.

RAPORT STATYSTYCZNY TOWARÓW

- -

TOWARÓW OGÓŁEM: 29

- -

0 – 6 DNI

005 TOWARÓW (17%)

7 – 29 DNI

000 TOWARÓW (00%)

30 – 89 DNI

000 TOWARÓW (00%)

90 – 179 DNI
000 TOWARÓW (00%)
180 – 364 DNI
000 TOWARÓW (00%)
365 DNI I WIĘCEJ
024 TOWARÓW (83%)

Raport umożliwia prostą analizę braku rotacji towarów.

8.1.1.5 010105 X RAPORT WG. GRUP TOWAROWYCH

Po wybraniu tego raportu i zatwierdzeniu klawiszem GOTÓWKA ENTER lub wpisaniu skrótu adresowego, wydrukuje się raport opisujący sprzedaż towarów wg grup towarowych, do których zostały przypisane.
Raport umożliwia prostą analizę sprzedaży grup towarowych.
Układ raportu jest taki sam jak Raportu wg grup zerującego.

8.1.1.6 010106 X RAPORT KASOWY

Po wybraniu tego raportu wyświetli się: KASUJ LICZNIK? (1-TAK/0-NIE). Wybierając „0” lub „1” i zatwierdzając klawiszem GOTÓWKA ENTER wydrukuje się raport opisujący stan gotówki w kasie (w szufladzie kasy). Wpisując „0” licznik nie zostanie skasowany a wpisując „1” zostanie skasowany. Raport dotyczy gotówki wszystkich kasjerów.
Raport umożliwia prostą analizę stanu gotówki otrzymanej i wydanej w różnych walutach.

8.1.1.7 010107 X RAPORT KASJERA

Raport umożliwia dokładną analizę operacji kasjera, uwzględniającą stan początkowy szuflady, wpłaty i wypłaty, wpływy ze sprzedaży, a także inne operacje kasowe.

Po wybraniu tego raportu i zatwierdzeniu klawiszem GOTÓWKA ENTER lub wpisaniu skrótu adresowego, wyświetli się:

NR.KASJERA(1~8)
3

podpowiadając aktualnie zalogowanego kasjera. Po wprowadzeniu numeru analizowanego kasjera wyświetli się lista z wyliczonymi przez kasę stanami form płatności:

01 GOTÓWKA …
02 KARTA …
03 WALUTA OBCA …
04 BON …
05 CZEK …
06 KREDYT …
07 PRZELEW …
08 VOUCHER …
09 MOBILNA …
10 INNA …
16 DRUKUJ RAPORT

Można zliczyć stan faktyczny form płatności zgromadzonych w szufladzie kasy i wprowadzić go lub zatwierdzić stany wyliczone przez kasę. Aby zatwierdzić rozliczenie z operacji wybranego kasjera należy następnie przejść do pozycji 16 DRUKUJ RAPORT i zatwierdzić wydruk.
Układ raportu jest taki sam jak Raportu Kasjera zerującego.

8.1.1.8 010108 X KASOWY KASJERÓW

Po wybraniu tego raportu i zatwierdzeniu klawiszem GOTÓWKA ENTER lub wpisaniu skrótu adresowego, wydrukuje się raport opisujący stan gotówki w kasie zgromadzonej przez wszystkich kasjerów zalogowywanych w kasie od ostatniego Raportu Fiskalnego Dobowego.

8.1.1.9 010109 X RAPORT OPAKOWAŃ

Po wybraniu tego raportu i zatwierdzeniu klawiszem GOTÓWKA ENTER lub wpisaniu skrótu adresowego, wydrukuje się raport pokazujący wszystkie wydane (pobrana kaucja) i przyjęte (zwrócona kaucja) opakowania zwrotne.
Raport umożliwia rozliczanie opakowań zwrotnych bez zerowania stanów liczników.
Układ raportu jest taki sam jak Raportu Opakowań zerującego.

8.1.1.10 010110 X RAPORT KWITÓW

Po wybraniu tego raportu i zatwierdzeniu klawiszem GOTÓWKA ENTER lub wpisaniu skrótu adresowego, wydrukuje się raport pokazujący wszystkie numerowane kwity, które dotychczas nie zostały opłacone. Kwity czasowe nie są wykazywane w tym raporcie.
Raport umożliwia dokładną analizę nieopłaconych jeszcze usług (np. parkowania), z należnościami wyliczonymi na aktualny czas wydruku tego raportu.
Kasa **ACLAS Kos_ON** zapamiętuje 3000 nieopłaconych kwitów.

8.1.1.11 010111 GODZINOWY OBECNY

Po wybraniu tego raportu i zatwierdzeniu klawiszem GOTÓWKA ENTER lub wpisaniu skrótu adresowego, wydrukuje się raport pokazujący wartość sprzedaży i ilość paragonów wystawionych w okresach godzinowych, z ostatnim przypadającym na godzinę, w której drukujemy ten raport lub do ostatniej sprzedaży (jeżeli nastąpiła wcześniej).
Raport umożliwia prostą analizę natężenia sprzedaży w cyklach godzinowych i porównanie z raportem za ostatni dzień.

8.1.1.12 010112 GODZINOWY OSTATNI

Po wybraniu tego raportu i zatwierdzeniu klawiszem GOTÓWKA ENTER lub wpisaniu skrótu adresowego, wydrukuje się raport pokazujący wartość sprzedaży i ilość paragonów wystawionych w okresach godzinowych poprzedniego dnia sprzedaży.
Raport umożliwia porównanie natężenia sprzedaży z raportem za dzień obecny.

8.1.1.13 010113 X RAPORT UŻYTKOWNIKA

Po wybraniu tego raportu i zatwierdzeniu klawiszem GOTÓWKA ENTER lub wpisaniu skrótu adresowego, wydrukuje się zestaw raportów zdefiniowanych w MENU 03 KONFIGURACJA, 14 RAPORT UŻYTKOWNIKA.

8.1.1.14 010114 X RAPORT STANU KASY

Po wybraniu tego raportu i zatwierdzeniu klawiszem GOTÓWKA ENTER lub wpisaniu skrótu adresowego, wyświetli się:

```
POMIN TEST MODUŁÓW
 POTWIERDŹ 1-T/0-N
```

.

Po wybraniu „1” kasa nie będzie na bieżąco testować modułów komunikacyjnych – wyświetli ostatni stan testowania.
Po wybraniu „0” kasa rozpocznie testowanie modułów komunikacyjnych, proces ten trwa nieco dłużej.

Następnie wydrukuje się raport pokazujący aktualne parametry kasy (daty fiskalizacji, statusu pamięci fiskalnej, wprowadzonych stawek VAT, ilości zdefiniowanych PLU, wolnych rekordów i waluty ewidencyjnej, podłączonych i czynnych modułów komunikacyjnych).

Dla użytkownika **kasy ufiskalnionej** istotnym parametrem na tym raporcie są pozycje: WOLNYCH REKORDÓW, które pokazują ile jeszcze jest wolnych rekordów w pamięci fiskalnej do zapisywania Raportów Fiskalnych Dobowych, zdarzeń oraz zerowań RAM i zmian stawek PTU - co bezpośrednio wpływa na czas eksploatacji kasy bez wymiany pamięci fiskalnej.

Kasa **ACLAS Kos_ON** umożliwia zapisanie w pamięci fiskalnej wymaganej w rozporządzeniu ilości.

Raport wskazuje również stan ufiskalnienia kasy oraz dostępne tory komunikacji do repozytorium i Serwera Producenta oraz ten wybrany. W przypadku podłączenia modemu GPRS z kartą SIM – wskazuje również numer SN tej karty.

8.1.1.15 010115 WYŚWIETLANIE SPRZEDAŻY

Funkcja ta umożliwia wyświetlanie na wyświetlaczu operatora wybranego towaru, z podaniem sumarycznej ilości i wartości sprzedaży. Umożliwia to szybkie skontrolowanie obrotu wybranymi towarami bez konieczności drukowania (oszczędność papieru).

Po wybraniu tego raportu i zatwierdzeniu klawiszem GOTÓWKA ENTER lub wpisaniu skrótu adresowego, wyświetli się:

```
01 KOD KRESKOWY
02 NUMER PLU
```

. Wybieranie jednej z metod wprowadzenia towaru:

- sczytanie kodu kreskowego czytnikiem lub wprowadzenie kodu z klawiatury
- wprowadzenie z klawiatury numeru PLU

spowoduje wyświetlenie podsumowania sprzedaży wybranego towaru. Naciskając klawisz GOTÓWKA ENTER i wprowadzając kolejne kody towarów lub numery PLU uzyskujemy informacje o kolejnych towarach.

Przykład:

```
TOWAR4
6,520          19,56
```

Wybrano PLU nr 4 o nazwie TOWAR4, sprzedana ilość to 6,520 (TOWAR4 jest towarem ważonym i wówczas po przecinku wyświetlane są 3 pozycje, jednostka miary zgodna z ustawieniami przy definiowaniu tego towaru), wartość sprzedaży to 19,56 (w walucie ewidencyjnej).

8.1.1.16 010116 RAPORT MINIMALNYCH STANÓW MAGAZYNOWYCH

Po wybraniu tego raportu i zatwierdzeniu klawiszem GOTÓWKA ENTER lub wpisaniu skrótu adresowego, wydrukuje się raport pokazujący stan magazynowy wszystkich towarów, których stan osiągnie wartość równą lub mniejszą od zdefiniowanego dla tych towarów stanu minimalnego (lub gdy jego stan jest ≤ 0, gdy stan minimalny nie został wprowadzony).

8.1.1.17 010117 NIEROTUJĄCE TOWARY/RAPORT GRUPY 100

UWAGA:

Aby wykonać niepusty Raport Grupy 100 należy wcześniej wykonać X Raport Statystyczny.

Po wybraniu tego raportu i zatwierdzeniu klawiszem GOTÓWKA ENTER lub wpisaniu skrótu adresowego, wydrukuje się raport pokazujący wszystkie towary, które nie były sprzedane przez czas dłuższy, niż ustawiono w terminie Grupy 100 (ustawiany w MENU030206 TERMIN GRUPY 100). Na raporcie, oprócz nazwy towaru, grupy towarowej, numeru PLU, kodu kreskowego, pojawi się czas (data oraz godzina) ostatniej sprzedaży tego towaru oraz jego stan magazynowy.

8.1.1.18 010118 RAPORT OKRESOWY GRUP

Raport służy jako pomoc przy ustalaniu / przedłużaniu licencji na towary akcyzowe. W raporcie w prosty sposób można wykazać sprzedaż wartościowo-ilościową poszczególnych grup towarowych (akcyzowych) objętych takim raportowaniem.

Dostępne formy raportu to
```
01 SZCZEGÓŁOWY
02 SKRÓCONY
```
.

W obu przypadkach można wybrać
```
01 OD DATY-DO DATY
02 OD NR - DO NR
```
.

Raport szczegółowy OD DATY DO DATY zawiera rozbicie sprzedaży z podsumowaniem dla każdej grupy w rozbiciu na miesiące, a następnie podsumowanie. Natomiast raport według numerów grup sumuje dane dla grup za poszczególne miesiące sprzedaży. Raporty skrócone drukują podsumowanie dla wybranych grup lub okresu bez szczegółowego rozbicia.

W przypadku wybrania zakresu numerów grup akcyzowych lub dat, w których nie została zarejestrowana żadna sprzedaż, wydrukuje: BRAK DANYCH.

8.1.1.19 010119 LISTA PLU WG. GRUP

Raport drukuje listę PLU przypisanych do poszczególnych grup towarowych.

Po wybraniu tego raportu wyświetli się
```
OD NR
```
i należy wprowadzić początkowy numer grupy towarowej, od której chcemy rozpocząć raport.

Następnie wyświetli się
```
DO NR
```
i należy wprowadzić końcowy numer grupy towarowej, na której chcemy zakończyć raport. Można wybrać w ten sposób również pojedynczą grupę towarową do wydruku. Maksymalny zakres drukowanych grup równy jest ilości grup towarowych na kasie tzn. od nr 1 do nr 99.

UWAGA:

Przy wyborze większej liczby grup i dużej ilości PLU zaprogramowanych w kasie proces przygotowania raportu jest dość długi a na wyświetlaczu nie są pokazywane żadne dodatkowe komunikaty. Nie należy wówczas niczego naciskać aby uzyskać wydruk. Wydruk całej listy 99 grup przy zdefiniowaniu pełnej bazy PLU w kasie może potrwać kilka minut!

8.1.2 0102 ZERUJĄCE NIEFISKALNE

Raporty drukowane z tej pozycji MENU **zerują stany liczników niefiskalnych po ich wydrukowaniu**. Wyświetli się:

01 Z RAPORT PLU/MAGAZYNOWY
02 Z RAPORT WG. GRUP TOWAROWYCH

03 Z RAPORT KASJERA
04 Z RAPORT OPAKOWAŃ
05 KASOWANIE RAPORTU OKRESOWY GRUP (np. akcyzowych)

Raporty zerujące wykonywane są tak samo jak odpowiadające im raporty czytające tylko stany liczników są zerowane.

8.2 02 RAPORTY FISKALNE

Wykonanie Raportów Fiskalnych Dobowych ma znaczenie dla zawartości pamięci kasy. Powoduje zerowanie dobowych liczników fiskalnych i rozpoczęcie naliczania od początku. Raporty fiskalne: miesięczny, okresowy i zdarzeń nie zmieniają zawartości pamięci kasy a odczytują tylko dane zapisane już w pamięci fiskalnej.
W trybie 02 RAPORTY FISKALNE można wybrać następujące pozycje:

01 RAPORT FISKALNY DOBOWY
02 RAPORT MIESIĘCZNY
03 RAPORT OKRESOWY
04 RAPORT ZDARZEŃ
05 RAPORTY ROZLICZENIOWE (w stanie tylko do odczytu)

8.2.1 0201 RAPORT FISKALNY DOBOWY

Raport Fiskalny Dobowy należy drukować na zakończenie sprzedaży każdego dnia i nie później niż przed rozpoczęciem sprzedaży w dniu następnym (lub kolejnym, w którym rozpoczynamy sprzedaż). Po wybraniu tego raportu w MENU0201 RAPORT FISKALNY DOBOWY i zatwierdzeniu klawiszem GOTÓWKA ENTER lub wpisaniu skrótu adresowego: MENU 0 2 0 2 lub po naciśnięciu klawiszy na klawiaturze: SHIFT 9 GHI DOB. 1 STU KASJ.

wyświetli się (przykładowa data i godzina):

```
  2021-02-02  11:10
POTWIERDź T-1/N-0
```

. Po wpisaniu „1” raport wydrukuje się automatycznie za ostatnią dobę, z danymi zapisanymi od momentu wydruku ostatniego Raportu Fiskalnego Dobowego do chwili wydruku danego raportu. **Po wydruku następuje synchronizacja czasu i sprawdzenie dostępności aktualizacji programu pracy kasy.**

UWAGA 1:
Nie należy przerywać wykonywania Raportu Fiskalnego Dobowego np. poprzez wyłączenie kasy z zasilania lub rozłączenie toru komunikacyjnego do internetu ponieważ może to spowodować nieprawidłowe działanie kasy.
UWAGA 2:
Jeżeli jest mniej dni niż 15 do daty kolejnego przeglądu serwisowego – kasa po potwierdzeniu:

```
  2020-02-02  11:10
POTWIERDź T-1/N-0
```

wyświetli:

```
PRZEGLAD2020-02-16
  WEZWAć SERWIS
```

. Przy kolejnych raportach będzie wyświetlać ten komunikat do momentu wykonania przeglądu. Należy wówczas skontaktować się z autoryzowanym do danej kasy serwisantem a wyświetlony komunikat zamknąć klawiszem „ENTER” (i wydrukować Raport Fiskalny Dobowy) lub klawiszem „C” (bez wydruku Raportu Fiskalnego Dobowego).

UWAGA 3:

Jeżeli dostępna jest aktualizacja programu pracy kasy to należy poczekać, aż kasa automatycznie zacznie pobierać tą aktualizację wyświetlając ikonkę pobierania aktualizacji programu pracy kasy:

P⇩

. Po pobraniu kasa wyświetli informację o pobranej aktualizacji (np.):

DOSTEPNA AKTUALIZ.
KOSON-002-20210826

i zacznie ją instalować po naciśnięciu klawisza „ENTER". Po zakończeniu instalacji kasa rozpocznie pracę ze zaktualizowanym programem pracy kasy.

UWAGA 4:

Jeżeli wykonany został 1800 Raport Fiskalny Dobowy to na raporcie poniżej jego treści a nad linią opisującą numer kasy i kasjera pojawi się napis: WOLNYCH RAPORTÓW 30 W PAMIĘCI FISKALNEJ.

Gdy wykonany zostanie kolejny 1801 Raport fiskalny dobowy wówczas po zatwierdzeniu go do wydruku na wyświetlaczu pojawi się komunikat: LIMIT RAP.DOBOWYCH JESZCZE TYLKO:29 i na wydrukowanym raporcie pojawi się napis: WOLNYCH RAPORTÓW 29 W PAMIĘCI FISKALNEJ.

Z kolejnym wykonywanym Raportem Fiskalnym Dobowym pokazywana i drukowana ilość dostępnych do wykonania Raportów Fiskalnych Dobowych będzie się zmniejszać.

UWAGA 5:

Wykonanie Raportu fiskalnego dobowego nie musi generować wydruku. Ten parametr można ustawić w [MENU03130207 DRUKUJ RAPORT DOBOWY].

UWAGA 6:

Jeżeli chcemy szybciej wysłać dane do repozytorium to są 2 sposoby:

a) **Zaprogramować klawisz skrótu np. F5 w MENU06(F5)0419 WYŚLIJ DANE. Wówczas po rozpoczęciu kolejnego dnia sprzedaży naciskając ten klawisz wyślemy dane do repozytorium a nie będziemy czekać na wysłanie zgodne z harmonogramem lub nie później niż w ciągu 2 godzin.**
b) **Zaprogramować wysyłanie danych do repozytorium po wykonaniu Raportu Fiskalnego Dobowego w MENU03130208 WYŚLIJ DANE PO RAP. DOBOWYM. Wówczas należy poczekać kilka-kilkanaście minut (zależnie od ilości zarejestrowanych sprzedaży) aby te dane zostały wysłane.**

W ciągu doby można wykonać wiele takich raportów. Należy jednak pamiętać, że wydruk każdego Raportu Fiskalnego Dobowego zajmuje kolejny rekord w pamięci fiskalnej **przez co skraca jej okres użytkowania**.

Przykładowy Raport Fiskalny Dobowy z kasy **ACLAS Kos_ON**:

```
ACLAS POLSKA SP. Z O.O.
KASA ACLAS KOS_ON
41-902 BYTOM
WROCŁAWSKA 8
NUMER BDO: 000005436
XXXXXXXXXXXXXXXXXXXXXXXXXXXXXXXXXXXXXXXXXXXX2

NIP 6342808783
NR DOK:000018
- - - - - - - - - - - - - - - - - - - - - - -
RAPORT FISKALNY DOBOWY
- - - - - - - - - - - - - - - - - - - - - - -
NR RAP:0003
POCZĄTEK SPRZEDAŻY 2020-02-25 08:16
KONIEC SPRZEDAŻY 2020-02-25 08:44
- - - - - - - - - - - - - - - - - - - - - - -
PTU A 23,00%
PTU B 08,00%
PTU C 05,00%
PTU D 00,00%
E SPRZEDAŻ ZW.PTU
- - - - - - - - - - - - - - - - - - - - - - -
SPRZEDAŻ OP.PTU A 24,39
SPRZEDAŻ OP.PTU B 0,00
SPRZEDAŻ OP.PTU C 0,00
SPRZEDAŻ OP.PTU D 0,00
SPRZEDAŻ ZW.PTU E 0,00
SPRZEDAŻ ZW SUMA 0,00
KWOTA PTU A 5,61
KWOTA PTU B 0,00
KWOTA PTU C 0,00
ŁĄCZNA KWOTA PTU 5,61
ŁĄCZNA SPRZEDAŻ BRUTTO 30,00
- - - - - - - - - - - - - - - - - - - - - - -
WALUTA EWIDENCYJNA: PLN
- - - - - - - - - - - - - - - - - - - - - - -
ZDARZENIA
SYTUACJE AWARYJNE 0
PROGRAMOWANIE L:0,0:0
ZMIANY W BAZIE 0
PARAGONY 3
PARAGONY ANULOWANE LICZBA 0
PARAGONY ANULOWANE WARTOŚĆ 0,00
DOKUMENTY NIEFISKALNE 0
- - - - - - - - - - - - - - - - - - - - - - -
Kasa nr:1 Kasjer:D
2020-02-25 09:43
B9EB92AE83AF9A2F3D5D4B9D6BBE17A35AD2FCC6
ZAH190101219 4
```

8.2.2 0202 RAPORT MIESIĘCZNY

UWAGA:

RAPORT MIESIĘCZNY może być wykonany tylko za zamknięty miesiąc (wykonanie jest możliwe po zakończeniu miesiąca, którego ma dotyczyć). Aby raport mógł zostać wykonany muszą istnieć zapisane Raporty Fiskalne Dobowe w podanym miesiącu.

Raport tylko za ostatni zamknięty miesiąc można wykonać poprzez naciśnięcie klawiszy SHIFT i 6 PQR MIES..

Po wybraniu tego raportu z MENU02 i zatwierdzeniu klawiszem GOTÓWKA ENTER lub po wpisaniu skrótu adresowego, wyświetlą się dwie opcje:

```
01 ŁĄCZNY MIESIĘCZNY
02 RAPORT FISKALNY MIESIĘCZNY
```

.

Wybór pierwszej opcji skraca druk raportu do formatu mniej więcej jednego Raportu Fiskalnego Dobowego. Wybór drugiej opcji spowoduje wydrukowanie wszystkich Raportów Fiskalnych Dobowych objętych zakresem tego raportu.

Po wybraniu zarówno raportu łącznego jak i szczegółowego wyświetli się:

```
01 OSTATNI MIESIĄC
02 ROK/MIESIĄC RRRRMM
```

.

Wybierając 01 OSTATNI MIESIĄC wydrukuje się taki raport za ostatni zamknięty miesiąc. Raport ten można też wydrukować naciskając klawisze „SHIFT” a następnie „6”.

Wybierając 02 ROK/MIESIĄC RRRRMM wyświetli się:

ROK/MIES. RRRRMM

i należy wówczas wprowadzić interesujący nas rok i miesiąc.

8.2.3 0203 RAPORT OKRESOWY

Po wybraniu tego raportu i zatwierdzeniu klawiszem GOTÓWKA ENTER lub po wpisaniu skrótu adresowego, wyświetlą się dwie opcje:

01 ŁĄCZNY RAPORT FISKALNY OKRESOWY
02 RAPORT FISKALNY OKRESOWY

Wybór pierwszej opcji skraca druk raportu do formatu mniej więcej jednego Raportu Fiskalnego Dobowego.
Wybór drugiej opcji spowoduje wydrukowanie wszystkich Raportów Fiskalnych Dobowych objętych zakresem tego raportu.

Po wybraniu raportu łącznego lub szczegółowego wyświetlą się dwie opcje:

01 OD DATY-DO DATY
02 OD NR – DO NR

Po wyborze według dat należy wpisać zakres dat, które ma objąć raport.
Po wyborze według numerów należy wpisać zakres numerów (NR RAP) Raportów Fiskalnych Dobowych, które ma objąć raport.

8.2.4 0204 RAPORT ZDARZEŃ

UWAGA:
W przypadku dużej ilości zdarzeń zapisanych w pamięci fiskalnej wydruk może potrwać kilka minut.

Po wybraniu tego raportu i zatwierdzeniu klawiszem GOTÓWKA ENTER lub po wpisaniu skrótu adresowego wyświetli się:

OD(RRMMDD99mm)

i należy wprowadzić początek okresu, za jaki chcemy uzyskać ten raport, zatwierdzając klawiszem GOTÓWKA ENTER. Następnie wyświetli się:

DO(RRMMDD99mm)

i należy wprowadzić koniec okresu, za jaki chcemy uzyskać ten raport, zatwierdzając klawiszem GOTÓWKA ENTER. Następnie wyświetlą się dwie opcje:

01 RAPORT ZDARZEŃ ŁĄCZNY
02 WYBRANE ZDARZENIA

Wybór pierwszej opcji spowoduje wydrukowanie raportu z wszystkimi zdarzeniami, które miały miejsce w wybranym okresie.
Wybierając drugą opcję wyświetli się lista wszystkich rodzajów zdarzeń, które będzie można wyraportować:

00 FISKALIZACJA KASY
01 AWARYJNE ZEROWANIE PAMIĘCI OPER.

02 BŁĘDY WERYFIKACJI DANYCH P.CHRONIONEJ
03 AWARIA ZASILANIA KASY PODCZAS PRACY
04 BLOKADA MOŻLIWOŚCI REJESTRACJI SPRZ.
05 BŁĄD AKTUALIZACJI PROGRAMU PRACY
06 UTRATA CIĄGŁOŚCI NUMERACJI DOKUMENTÓW
07 ZMIANA STAWKI PODATKU
08 RĘCZNA ZMIANA USTAWIEŃ DATY I CZASU
09 ZMIANA WALUTY EWIDENCYJNEJ
10 ZMIANA KONFIGURACJI PRZEKAZU DANYCH
12 ZAKOŃCZENIE PRACY W TRYBIE FISKALNYM
13 AKTUALIZACJA PROGRAMU PRACY KASY
14 WŁĄCZENIE I WYŁĄCZENIE TRYBU SERWIS.
15 WYMIANA PAMIĘCI CHRONIONEJ
16 PRZEGLĄD TECHNICZNY
17 PROGRAMOWANIE ŹRÓDŁA AKTUALIZACJI
18 ZMIANA ADRESU PUNKTU SPRZEDAŻY
19 WYMIANA KLUCZA PUBLICZNEGO KASY

Po wybraniu rodzaju zdarzenia, które należy wyraportować, wydrukuje się raport obejmujący tylko ten rodzaj zdarzenia w wybranym okresie.

8.2.5 0205 RAPORTY ROZLICZENIOWE

UWAGA:
Raporty rozliczeniowe stają się dostępne dopiero po zamknięciu pamięci fiskalnej kasy i przejściu kasy do stanu TYLKO DO ODCZYTU.

Po wybraniu tych raportów i zatwierdzeniu klawiszem GOTÓWKA ENTER lub po wpisaniu skrótu adresowego wyświetli się:

01 ŁĄCZNY ROZLICZENIOWY.
02 ROZLICZENIOWY

Po wybraniu jednego z rodzajów raportów i zatwierdzeniu klawiszem GOTÓWKA ENTER zostanie wydrukowany PEŁNY raport **za cały okres pracy kasy w trybie fiskalnym**.

UWAGA:
W przypadku Raportu fiskalnego okresowego rozliczeniowego (02 ROZLICZENIOWY) wydrukowane zostaną WSZYSTKIE wykonane Raporty fiskalne dobowe co wpływa na długość wydruku.

9 INFORMACJE O BŁĘDACH

Zastosowane oznaczenia typów błędów, które może usunąć:

U-Użytkownik, **S-S**erwis autoryzowany, **N-N**ieusuwalny (usuwany tylko w Serwisie Głównym Producenta)

Kod błędu	Typ błędu	Opis	Opis błędu
B001	U	FUNKCJA NIEDOSTĘPNA	Nie można użyć tej funkcji w tej chwili.
B002	U	ZALOGUJ PONOWNIE KASJERA (1-8)	Należy postępować zgodnie z Instrukcją obsługi rozdział „System logowania kasjera”
B003	U	BŁĄD WPROWADZANIA CYFR	Wprowadzona cyfra, jest poza dozwolonym zakresem.
B004	U	NIEPRAWIDŁOWY NUMER KASJERA	Wprowadzić należy numer kasjera od 1 do 8.
B005	U	NIEPRAWIDŁOWA ILOŚĆ	Wprowadzona ilość jest spoza dopuszczonego zakresu.
B006	U	KOREKTA NIEDOZWOLONA	Wrócić do poprzedniej operacji
B007	U	RABAT NIEDOZWOLONY	Zob. Obsługa przycisku [–KWOTA] – rabatu kwotowego” w instrukcji obsługi.
B008	U	NIEDOZWOLONY NARZUT %	Zob. [+%]. , „Obsługa klawisza [+%] – narzutu procentowego” w instrukcji obsługi.
B009	U	NIEDOZWOLONY RABAT %	Zob. „Obsługa klawisza [-%]” - rabatu procentowego w instrukcji obsługi.
B010	U	ANULACJA NIEDOZWOLONA	Błędne naciśnięcie klawisza F5.
B011	U	NIEDOZWOLONE UŻYCIE KLAW. KWOTA	Zob. „Sprzedaż PLU” w instrukcji obsługi.
B012	U	NIEDOZWOLONE UŻYCIE KLAW. PŁAT.	Zob. „Płatności” w instrukcji obsługi.
B013	U	KASJER NIE MA DOSTĘPU	Kasjer nie ma tego uprawnienia, np. został użyty zbyt wysoki narzut kwotowy. Zob. „KATEGORIE KASJERÓW” w instrukcji obsługi.
B014	U	NIEDOZWOLONE UŻYCIE KL.GOTÓWKA	W tym momencie użycie klawisza GOTÓWKA jest nieskuteczne.
B015	U	NIEDOZWOLONE UŻYCIE KLAW. KARTA	Zob. „Transakcja opłacona różnymi formami płatności” w instrukcji obsługi.

B016	U	NIEDOZWOLONE UŻYCIE PŁATNOŚCI	Zob. „Transakcja opłacona różnymi formami płatności” w instrukcji obsługi.
B017	U	WYKONAJ RAP. ZERUJĄCY TOWARÓW	Wymagany raport zerujący towarów
B018	U	NIEPRAWIDŁOWE HASŁO	Należy ponownie wpisać poprawne hasło
B019	U	BŁĄD USTAWIANIA CZASU	Zob. „CZAS” w instrukcji obsługi.
B020	U	BŁĄD WPROW. KODU KRESKOWEGO	Należy wpisać prawidłowy kod kreskowy PLU (nie więcej niż 13 cyfr).
B021	S	BŁĄD USTAWIANIA DATY	Należy ponownie wprowadzić właściwą datę
B022	N	BŁĄD ZAPISU PAMIĘCI FLASH	Błąd sprzętowy. Serwis Główny
B023	U	NACIŚNIJ WPIERW KLAW. RAZEM	Wymagane wciśnięcie klawisza RAZEM
B024	U	PARAGON MAKS. 100 POZYCJI!	Sprzedaż większej ilości pozycji niż 100 na jednym paragonie jest niedozwolona. Kolejne towary należy sprzedawać w następnym paragonie.
B025	S	NIE WCIŚNIETO ZWORY SERWISOWEJ	Wymagane zwarcie zwory serwisowej
B026	U	KOD KRESKOWY NIE WCZYTANY	Błąd kodu kreskowego.
B027	N	BŁĄD DANYCH W PAMIĘCI FISKAL.	Wymagany kontakt z serwisem centralnym
B028	U	KASA NIE JEST W TRYBIE SPRZEDAŻY	Przejść do trybu sprzedaży.
B029	U	BŁĄD HASŁA	Należy ponownie wprowadzić poprawne hasło
B030	U	NIE WYKONANO RAPORTU DOBOWEGO	Raport dobowy nie został wykonany przez ponad 24 godziny lub bieżąca operacja wymaga jego wykonania. Przed przystąpieniem do kolejnej operacji, należy go wykonać.
B031	U, S, N	BŁĄD ODCZYTU PAM.FISK. PRZEZ PC	Sprawdzić połączenie z komputerem
B032	U	BŁĄD WPROWADZANIA DANYCH	Wprowadzone dane są spoza dopuszczalnego zakresu
B033	U	PODAJ KOD AKTYWACJI	Wprowadzić kod aktywacji
B034	U	KASA JEST ZAJĘTA	Należy odczekać, aż kasa zakończy bieżącą operację.
B035	U	USTAW NAZWĘ I KURS WALUTY”n”	Ustawić nazwę i kurs waluty

B036	U	KASA JEST W TRYBIE SPRZEDAŻY	Bieżąca transakcja jest niedokończona i należy ją rozliczyć.
B037	U	ZA DUŻA ILOŚĆ GOTÓWKI W SZUFL.	Kasjer powinien się rozliczyć.
B038	S,N	BŁĄD SUMY KONTROLNEJ RAM	Błąd sprzętowy. Serwis Główny
B039	U	ZA MAŁA ILOŚĆ GOTÓWKI W SZUFL.	Błędnie określona kwota, przewidywany brak w szufladzie kasy.
B040	U	PRZEKROCZONA WIELKOŚĆ WPŁATY	Zmniejszyć wartość wpłaty lub podzielić na mniejsze.
B041	U	PRZEKROCZONA WIELKOŚĆ WYPŁATY	Zmniejszyć wartość wypłaty lub podzielić na mniejsze.
B042	U	NIE ZNALEZIONO PLU	Ten towar (PLU) nie istnieje.
B043	U	NIEPRAWIDŁOWA CENA SPRZEDAŻY	Cena sprzedaży nie może wynosić 0.
B044	U	BŁĘDNA KWOTA	Rabat powinien być niższy niż kwota
B045	U	PRZEPEŁNIONY RAPORT PLU	Wykonać raport PLU
B046	S	BŁĘDNY NUMER UNIKATOWY	Wprowadzić prawidłowy numer unikatowy
B047	S	NUMER UNIKATOWY POPRAWNY	Wprowadzony poprawny numer NIP
B048	S	NIEPRAWIDŁOWY NUMER UNIKATOWY	Wprowadzić prawidłowy numer unikatowy
B050	S	NIP JEST JUŻ USTAWIONY	NIP już wprowadzony
B051	U, S	NIEPRAWIDŁOWA STAWKA PODATKU	Stawki podatku są z zakresu A - I. Wpisać poprawną.
B052	N	NIEUDANY WPIS DO PAMIĘCI FISKAL.	Błąd sprzętowy. Serwis Główny
B053	N, S	NIEPRAWIDŁOWA STAWKA PODATKU	Stawki podatku są z zakresu A - I. Wpisać poprawną.
B054	U	GRUPY ZAPEŁNIONE	Błędny numer grupy towarowej – zakres 1 – 99.
B055	N	STAWKI PTU ZAPEŁNIONE	Można ustawiać stawkę podatku nie więcej niż 30 razy.
B056	N	BŁĄD PAMIĘCI FISKALNEJ	Błąd sprzętowy. Serwis Główny
B057	S	OBSZAR TEST. PAM. FIS. ZAPEŁN.	Nie można więcej wykonywać testów zapisu pamięci fiskalnej
B058	N	NIEUDANY WPIS R.DOB. DO PAM.FIS.	Błąd sprzętowy. Serwis Główny
B059	U	KASA W TYBIE NIEFISKALNYM	Kasa znajduje się w trybie niefiskalnym i nie może teraz wydrukować żadnego raportu fiskalnego
B060	U	NIEUSUWALNY AKTUALNY KASJER	Aktualny kasjer jest w trakcie pracy, nie można go usunąć. Należy go wylogować

B061	S,N	TRYB TYLKO DO ODCZYTU	Kasa jest w trybie „tylko do odczytu” i pamięć fiskalną można jedynie odczytywać (drukować).
B062	U	BRAK PAPIERU W DRUKARCE	Zob. „Zakładanie rolek papieru” w instrukcji obsługi.
B065	S, N	BŁĄD SPRZĘTOWY	Błąd sprzętowy. Serwis Główny
B066	S	TRYB FISKALNY	Kasa już jest w trybie fiskalnym.
B067	U	USTAW WPIERW STAWKI OPŁAT	Ustawić stawki opłat dla trybu parkingowego
B069	U	BŁĄD PLU OPAKOWANIA	Brak ceny opakowania.
B070	U	BŁĄD KODU OPAKOWANIA	Zły nr opakowania; zakres 1 - 100
B071	U	BŁĄD CENY OPAKOWANIA	Zaprogramować cenę opakowania
B072	U	BŁĄD FUNKCJI W TRYBIE OPAKOWAŃ	Błędnie naciśnięty klawisz w trybie opakowań.
B073	N	BŁĄD NUMERU UNIKATOWEGO	Błąd sprzętowy. Serwis Główny
B074	S	NIEUSTAWIONY NIP	Ustawić NIP
B075	U, S	NIEUSTAWIONE STAWKI PTU	Należy ustawić stawki PTU.
B076	S, N	ZMIENIONA PAMIĘĆ FISKALNA	Błąd sprzętowy. Serwis Główny
B077	N	ZMIANA WALUTY PONAD 100 RAZY	Waluta ewidencyjna nie może być zmieniana więcej niż 100 razy, w trybie fiskalnym.
B078	U	BŁĄD USTAWIENIA WALUTY	Sprawdzić przelicznik waluty
B079	U	BŁĄD OPISU NAGŁÓWKA	Brak nagłówka, sygnalizowany w czasie fiskalizacji.
B080	S, N	BŁĄD PROGRAMU	Błąd sprzętowy. Serwis Główny
B081	S	INNA PAMIĘĆ WEZWIJ SERWIS	Błąd sprzętowy. Serwis Główny
B082	U	TAKA WALUTA ISTNIEJE	Należy zdefiniować inną nazwę waluty
B083	U	NISKIE NAPIĘCIE BAT. RAM	Bateria litowa, zasilająca RAM i zegar jest wyczerpana.
B084	S, N	BŁĄD SUMY KONTROLNEJ ROM	Błąd sprzętowy. Serwis Główny
B085	U	KOD UŻYTY PODAJ BEZTERMINOWY	Należy wprowadzić bezterminowy kod aktywacji
B087	U	WYKONAJ RAPORT DOBOWY	Wykonać raport fiskalny dobowy
B088	U	TIMEOUT KOMUNIKACJI Z PC	Sprawdzić połączenie z komputerem
B089	U	PEŁNE DANE PLU	Wprowadzić prawidłowe dane PLU
B090	U	BŁĄD POBIER. PROGRAMU	Sprawdzić połączenie do internetu, pobrać ponownie
B091	S	DANE NIE ZAPISANE NA SD	Sprawdzić kartę SD, której katalog "PM" używany jest jako Pamięć Chroniona (PCH). Możliwa konieczność wymiany karty (otwarcia kolejnej PCH).

B093	S	WERYFIKACJA PCH. NIEPOPRAWNA	Weryfikacja danych w PCH niepoprawna. Możliwa konieczność wymiany karty (otwarcia kolejnej PCH).
B094	S	BRAK KARTY SD	Włożyć kartę z prawidłowymi danymi PCH lub nową preformatowaną
B097	S	BŁĘDNE DANE NA KARCIE SD	Weryfikacja danych w PCH niepoprawna. Możliwa konieczność wymiany karty (otwarcia kolejnej PCH).
B099	U, S	BRAK NAGŁÓWKA	Wprowadzić poprawny nagłówek.
B100	U	TOWAR NIEWAŻ. SPRAWDŹ ILOŚĆ MAG.	Błędna próba sprzedaży towaru zdefiniowanego jako nieważony (bez miejsc po przecinku dziesiętnym ilości).
B101	U	KASA W TYBIE NIEFISKALNYM	Kasa niefiskalna
B102	S	PCH PEŁNA	Wymienić PCH
B103	S	NIEPUSTA KARTA SD	Włożyć nową pustą preformatowaną kartę SD i otworzyć kolejną PCH.
B104	S	OTWÓRZ NOWĄ PAMIĘĆ CHRONIONĄ	Wymienić PCH
B107	S	BRAK DANYCH NA KARCIE SD	Przygotować się do otwarcia nowej PCH
B108	U, S	SD ZAMKNIĘTA TYLKO DO ODCZYTU	Wymienić PCH
B109	S	BRAK KARTY SD	Włożyć kartę SD z prawidłową PCH lub pustą preformatowaną – do otwarcia nowej PCH
B110	S	NIEWŁAŚCIWA KARTA SD	Wymienić PCH
B112	S	USZKODZONY FAT KARTY SD	Wymienić PCH
B113	S	BŁĄD DATY	Wprowadzić poprawne dane
B114	S	USTAW DATĘ I CZAS	Ustawić datę i czas
B115	S	BUFOR PAMIĘCI PEŁNY	Błąd sprzętowy. Serwis Główny
B117	S	KARTA SD Z INNEJ KASY	Włożyć kartę SD z prawidłową PCH.
B118	S	BŁĄD WERYFIK. DANYCH PAM.CHRON.	Błąd sprzętowy. Serwis Główny
B119	S	BŁĄD PROTOKOŁU	Błąd sprzętowy. Serwis Główny
B123	U, S	SD ZAPEŁNIONA DRUKUJ RAP.DOBOWY	Zrobić raport fiskalny dobowy i wymienić kartę SD (otworzyć nową PCH)
B124	S	CZYSTA SD BRAK REKORDÓW	Wymienić PCH
B125	S	BŁĄD WERSJI CZYTNIKA	Błąd sprzętowy. Serwis Główny
B126	S	BŁĄD BUFORA DANYCH WEZW.SERWIS	Sprawdzić kartę SD włożyć pustą preformatowaną kartę i otworzyć nową PCH.

B127	S	BŁĄD ZAPISU SD	Wymienić PCH a jeżeli nieudane - Serwis Główny
B128	U	WYDRUK TYLKO RAPORTU DOBOWEGO	Przed wykonaniem operacji wymagany jest raport fiskalny dobowy
B131	S	KARTA SD NIEPUSTA	Wymienić PCH
B137	S	NIEPRAWIDŁOWY NIP	Wprowadzić prawidłowy NIP
B138	S	BRAK GRUP DO SKASOWANIA	Brak danych grup do usunięcia
B140	S	WŁOŻONA KARTA SIM	Sprawdzić poprawność włożonej karty SIM
B141	U	GPRS ZAJĘTY	Poczekać aż kasa zakończy rozpoczętą komunikację.
B142	U	GPRS ERROR	Błąd komunikacji, ponowić.
B143	U, S	GPRS NIE POŁĄCZONY	Sprawdzić sygnał w lokalizacji kasy. Sprawdzić połączenie modemu GPRS.
B144	S	BŁĄD WERSJI GPRS	Błąd sprzętowy. Serwis Główny
B145	S	BŁĄD SIM WŁÓŻ KARTĘ	Sprawdzić poprawność włożonej karty SIM
B146	S	BŁĄD ODCZYTU IMEI GPRS	Sprawdzić poprawność włożonej karty SIM
B147	S	BŁĄD ODCZYTU ICCID GPRS	Sprawdzić poprawność włożonej karty SIM
B148	S	BŁĄD ODPOW. GPRS	Sprawdzić poprawność komunikacji. Jeżeli nie przywrócona to Serwis Główny.
B149	U, S	SŁABY SYGNAŁ GSM	Zmienić lokalizację kasy. Zastosować antenę zewnętrzną.
B150	U, S	BŁĘDNY APN	Ustawić poprawny APN.
B159	U, S	GPRS NIE POŁĄCZONY	Sprawdzić poprawność komunikacji. Jeżeli nie przywrócona to Serwis Główny.
B160	S	GPRS BŁĄD PODŁĄCZENIA	Sprawdzić poprawność podłączenia. Jeżeli nie przywrócona komunikacja to Serwis Główny.
B161	U	GPRS BŁĄD REJESTRACJI	Ponowić próbę połączenia.
B162	U	SIEĆ GPRS NIEZNALEZIONA	Ponowić próbę połączenia.
B163	U, S	BŁĄD TCP	Wprowadzić poprawne parametry sieciowe
B180	U, S	HTTP BŁĄD POBIERANIA	Wprowadzić poprawne parametry sieciowe. Ponowić komunikację.
B181	U, S	HTTP BŁĄD WYSYŁANIA	Wprowadzić poprawne parametry sieciowe. Ponowić komunikację.

B193	U	TERMINAL EFT NIEPODŁĄCZONY	Sprawdzić połączenie. Jeżeli OK to błąd autoryzacji terminala płatniczego-wezwać serwis.
B194	U, S	BŁĄD AUTORYZ.	Terminal płatniczy nie zautoryzował płatności
B195	U, S	EFT NIE ODPOWIADA	Timeout połączenia z terminalem płatniczym
B196	U, S	NACK	NACK terminala płatniczego
B197	U, S	BŁĄD ODBIORU	Błąd odbioru terminala płatniczego
B198	U, S	BŁĄD DANYCH	Błąd danych terminala płatniczego
B199	U, S	BŁĄD KANAŁU	Błąd wybranego kanału terminala płatniczego
B201	S	EFT01 Wydruk jest już otwarty	Terminal płatniczy-reagować zgodnie z wyświetlanym komunikatem.
B202	S	EFT02 Wydruk nie został otwarty	Terminal płatniczy-reagować zgodnie z wyświetlanym komunikatem.
B203	S	EFT03 Błąd danych wydruku	Terminal płatniczy-reagować zgodnie z wyświetlanym komunikatem.
B205	S	EFT05 Grafika już zaprogramowana	Terminal płatniczy-reagować zgodnie z wyświetlanym komunikatem.
B206	S	EFT06 Błędny indeks grafiki	Terminal płatniczy-reagować zgodnie z wyświetlanym komunikatem.
B207	S	EFT07 Nie można usunąć graf.	Terminal płatniczy-reagować zgodnie z wyświetlanym komunikatem.
B208	U, S	EFT08 Konsola jest już otwarta	Terminal płatniczy-reagować zgodnie z wyświetlanym komunikatem.
B209	U, S	EFT09 Konsola nie otwarta	Terminal płatniczy-reagować zgodnie z wyświetlanym komunikatem.
B210	U, S	EFT10 timeout	Terminal płatniczy-reagować zgodnie z wyświetlanym komunikatem.
B211	U	EFT11 Operac. anulowana	Terminal płatniczy-reagować zgodnie z wyświetlanym komunikatem.
B212	S	EFT12 Nie można emit.dźwięku	Terminal płatniczy-reagować zgodnie z wyświetlanym komunikatem.
B213	S	EFT13 Bufor wydruku jest pełny	Terminal płatniczy-reagować zgodnie z wyświetlanym komunikatem.
B214	S	EFT14 Grafika jest zbyt duża	Terminal płatniczy-reagować zgodnie z wyświetlanym komunikatem.
B215	S	EFT15 Nieobsł format grafiki	Terminal płatniczy-reagować zgodnie z wyświetlanym komunikatem.
B216	S	EFT16 Niezna. format grafiki	Terminal płatniczy-reagować zgodnie z wyświetlanym komunikatem.
B217	S	EFT17 Niepraw parametr	Terminal płatniczy-reagować zgodnie z wyświetlanym komunikatem.

B218	S	EFT18 Niepraw kolejność pakietów	Terminal płatniczy-reagować zgodnie z wyświetlanym komunikatem.
B219	S	EFT19 Błąd podczas drukowania	Terminal płatniczy-reagować zgodnie z wyświetlanym komunikatem.
B220	S	EFT993 Niepr. stan EFT	Terminal płatniczy-reagować zgodnie z wyświetlanym komunikatem.
B221	S	EFT994 Niepr. stan ECR	Terminal płatniczy-reagować zgodnie z wyświetlanym komunikatem.
B222	S	EFT995 Błąd weryfikacji klucza	Terminal płatniczy-reagować zgodnie z wyświetlanym komunikatem.
B223	S	EFT997 Nieznany błąd	Terminal płatniczy-reagować zgodnie z wyświetlanym komunikatem.
B224	S	EFT998 Zbyt mało pamieci	Terminal płatniczy-reagować zgodnie z wyświetlanym komunikatem.
B225	U	EFT999 Funkc. nie obsługiwana	Terminal płatniczy-reagować zgodnie z wyświetlanym komunikatem.
B228	S	TPM ERROR	Wyłączyć i włączyć kasę. Jeżeli błąd nie usunięty automatycznie to Serwis Główny.
B229	S	BŁĄD SZYFR. LUB ODSZYFROWANIA	Błąd sprzętowy. Serwis Główny
B230	S	BŁĄD KOMUNIKACJI HTTPS	Sprawdzić adresy serwerów i certyfikat kasy.
B231	S	FISKALIZ. 01 bledny nr fabr.	Skorygować zgodnie z wyświetlanym komunikatem.
B232	S	FISKALIZ. 02 bledny nr unik	Skorygować zgodnie z wyświetlanym komunikatem.
B233	S	FISKALIZ. 03 bledny nr ewid.	Skorygować zgodnie z wyświetlanym komunikatem.
B234	S	FISKALIZ. 04 bledny nr NIP"	Skorygować zgodnie z wyświetlanym komunikatem.
B235	S	FISKALIZ. 05 brak uprawn.serwis	Zmienić serwisanta
B236	S, N	FISKALIZ. 06 bl.nr fab.lub unik	Wprowadzić poprawny numer unikatowy. Niepoprawny numer fabryczny - Serwis Główny
B237	S, N	FISKALIZ. 07 bl.nr fab.lub ewid	Wprowadzić poprawny numer ewidencyjny. Niepoprawny numer fabryczny - Serwis Główny
B238	S, N	FISKALIZ. 08 operacja niedopusz	Błąd - Serwis Główny
B239	S, N	FISKALIZ. 09 kasa fisk.inny NIP	Błąd - Serwis Główny
B240	S	FISKALIZ. 10 brak lub bl.nr ewi	Skorygować zgodnie z wyświetlanym komunikatem.
B241	S, N	FISKALIZ. 11 kasa nie wyrejestr	Błąd - Serwis Główny
B242	S, N	FISKALIZ. 12 pam.fisk.zamknieta	Błąd - Serwis Główny

B243	S	FISKALIZ. 13 bl.NIP lub nr ewid	Wprowadzić poprawny numer NIP lub ewidencyjny
B244	S	FISKALIZ. 14 poprz.PF nie zamkn	Zamknąć poprzednią PF
B245	S, N	FISKALIZ. 15 blad tech.admin	Kontakt Serwis Główny
B246	S, N	FISKALIZ. 16 kasa zafiskaliz	Błędna próba ponownej fiskalizacji - Serwis Główny
B247	S, N	FISKALIZ. 17 brak cert.kasy	Błąd - Serwis Główny
B248	S	Host Addr	Wpisać poprawny adres
B249	S, N	POŁĄCZENIE Z CPD NIEMOŻLIWE	Ponowić próbę połączenia. Gdy nieudane Serwis Główny
B250	S, N	POŁĄCZENIE Z SP NIEMOŻLIWE	Ponowić próbę połączenia. Gdy nieudane Serwis Główny
B251	S, N	HTTP 406 B01 Niewlasciwa komenda	Kontakt Serwis Główny
B252	S, N	HTTP 406 B02 Brak w repozytorium certyfikatow CPD.	Kontakt Serwis Główny
B253	S, N	HTTP 406 B03 Nr unik.nie nalezy do puli	Kontakt Serwis Główny
B254	S, N	HTTP 406 B04 Brak uprawnien serwisanta.	Błąd - Serwis Główny
B255	S, N	HTTP 406 B05 Bledna postac nr unikatowego.	Błąd - Serwis Główny
B256	S, N	HTTP 406 B06 Brak certyfikatow kasy.	Kontakt Serwis Główny
B257	S, N	HTTP 406 B07 Brak zain.fiskalizacji.	Kontakt Serwis Główny
B258	S, N	HTTP 406 B08 Brak danych o kasie w Repozytorium.	Kontakt Serwis Główny
B259	S, N	HTTP 406 B09 Kasa niezafiskalizowana.	Kontakt Serwis Główny
B260	S, N	HTTP 406 B10 Bledny certyfikat	Błąd - Serwis Główny
B261	S, N	HTTP 400 E01 Bledny commandId lub naglowek.	Błąd - Serwis Główny
B262	S, N	HTTP 400 E02 Komunikat wejsciowy jest niepoprawny.	Błąd - Serwis Główny
B263	S, N	HTTP 400 E03 Komunikat wyjsciowy jest niepoprawny	Błąd - Serwis Główny
B264	S, N	HTTP 500 E04 Wywolanie SQL zakonczone niepowodzeniem.	Kontakt Serwis Główny
B265	S, N	HTTP 500 E05 Blad ogolny.Tresc bledu:	Kontakt Serwis Główny
B266	S, N	HTTP 500 E06 Blad ogolny Mbroker.	Kontakt Serwis Główny
B267	S, N	HTTP 500 E07 Blad Azure Service Bus.	Kontakt Serwis Główny
B268	S	KLUCZE NIE ZMIENIONE	Wymienić klucze kasy
B269	S	HTTP BRAK CERTYFIKATU	Kontakt Serwis Główny
B271	S	BRAK NAZWY PODATN.	Uzupełnić
B272	S	BRAK MIEJSCOWOŚĆ	Uzupełnić
B273	S	BRAK KOD POCZTOWY	Uzupełnić
B274	S	BRAK KOD URZĘDU	Uzupełnić
B275	S	BRAK NR FABRYCZNY	Błąd - Serwis Główny

B276	U	PLU JUŻ ISTNIEJE	Zmienić nazwę wprowadzanego PLU
B277	U	WYKONAJ RAPORT DOBOWY	Przed wykonaniem operacji wymagany jest raport fiskalny dobowy
B278	U	ZBYT WIELE NIEZAPŁAC. KWITÓW	Wykonać raport zerujący kwitów
B279	U	WYDRUKUJ RAPORT ZMIAN PLU	
B280	U, S	Wi-Fi NIEPOŁĄCZONE	Ponowić próbę. Sprawdzić podłączenie modułu WiFi
B281	U	BRAK POŁĄCZ	Ponowić próbę
B282	S	WYKONANO 30 WYMIAN KLUCZY	Nie można więcej wykonywać wymian kluczy kasy
B283	S, N	GENER.KLUCZA	Błąd sprzętowy. Serwis Główny
B284	S	BRAK NIP SERWISU	Uzupełnić
B285	S	KLUCZ PUBLICZ W PAM.CHRON.	Zapisano klucz kasy w PCH
B286	S, N	BŁĄD TPM CREATE PRIMARY	Błąd generacji klucza - Serwis Główny
B287	S, N	BŁĄD TPM FLUSH PRIMARY	Błąd klucza - Serwis Główny
B288	S, N	ZBYT MAŁO RAM	Błąd sprzętowy. Serwis Główny
B289	U, S	BŁĄD ADRES IP	Pojawia się przy próbie połączenia bez ustawienia go lub braku komunikacji. W takim wypadku należy ustawić właściwe parametry dla komunikacji lub poprawić adres. Przy pierwszym łączeniu po WiFi gdy wszystko jest OK – również może się pojawić bo czas nawiązania połączenia z routerem może być dłuższy niż przeprowadzany test komunikacji.
B290	U	KASA NIE POŁĄCZONA	Ponowić próbę
B291	S	HTTP 403 BŁĄD AUTORYZACJI	Ponowić próbę, jeżeli nieudana - Serwis Główny
B292	S	HTTP 404 A method	Kontakt Serwis Główny
B293	S	HTTP 405	Kontakt Serwis Główny
B294	S	HTTP 500 Wrong	Kontakt Serwis Główny
B295	S	HTTP 502 WebAPI	Kontakt Serwis Główny
B296	U, S	UPDATE EXCEED 40	Wykonano już maksymalną ilość 40 uaktualnień programu pracy kasy
B297	S	VERIFICATION RSA ERROR	Błąd weryfikacji podpisu, jeżeli będzie się powtarzał - Serwis Główny
B298	S	Program checksum error	Błąd sumy programu pracy kasy, jeżeli będzie się powtarzał - Serwis Główny.
B299	S, N	BŁĄD DATY	Ustawić poprawą lub Serwis Główny
B300	S	BŁĄD KOMUNIKACJI HTTP	Sprawdzić ustawienia i połączenia sieciowe.

B301	U	BRAK SYNCHR. CZASU	Ponowić próbę
B302	U	KABEL ETHERNET ODŁĄCZONY	Sprawdzić podłączenie kabla do portu Ethernet kasy.
B303	U, S	BŁĄD SYNCHR. CZASU USTAW DATĘ I CZAS	Przeprowadzić kolejne próby synchronizacji, jeżeli data i czas kasy jest poprawny. Jeżeli czas jest niepoprawny w zakresie 2 godzin – użytkownik może poprawić. W przeciwnym wypadku – serwisant.
B304	U, S	BŁĄD SUMY PAMIĘCI FISKALNEJ	Wyłączyć kasę i włączyć kasę. Jeżeli błąd powtórzy się – Serwis Centralny.
B305	S	PRZEGLĄD ZROBIONY	Serwisant może dokonać w danym dniu tylko jednego przeglądu.
B309	U, S	WIFI BRAK ADRESU IP	Wyłączyć kasę i włączyć. Test: SHIFT + RAZEM. Jeżeli nie da skutku sprawdzić ustawienia sieciowe w MENU0317.

Informacje o błędach systemowych uniemożliwiających pracę kasy, sprawdzanie przy uruchomieniu kasy

Zastosowane oznaczenia typów błędów, które może usunąć:

U-Użytkownik, **S-S**erwis autoryzowany, **N-N**ieusuwalny (usuwany tylko w Serwisie Głównym Producenta)

Kod błędu	**Typ błędu**	**Opis**	**Opis błędu**
01FE	S,N	BRAK DRUKARKI	Płyta główna nie może nawiązać komunikacji z mechanizmem drukującym.
02FE	N	BRAK PAM. FISKAL	Płyta główna nie może nawiązać komunikacji z pamięcią fiskalną.
03FE	S,N	BRAK WYŚW.LCD KLIENTA	Płyta główna nie może nawiązać komunikacji z wyświetlaczem klienta.
04FE	S,N	BRAK KLAWIATURY	Płyta główna nie może nawiązać komunikacji z klawiaturą.
05FE	N	BŁĄD PROGRAMU PRACY KASY	Niezgodność danych w pamięci programu z pamięcią fiskalną
07FE	S,N	BŁĄD PAMIĘCI CHRONIONEJ	Płyta główna nie może nawiązać komunikacji z pamięcią chronioną.

10 ZAŁĄCZNIK – TABELA KODÓW WAŻONYCH

Tabela typów kodów kreskowych

Kasa **ACLAS Kos_ON** wspiera 13 cyfrowy kod EAN-13. Jeżeli pierwszą cyfrą jest „2”, taki kod kreskowy uważany jest za kod wewnętrzny. Kasa może obsłużyć 37 typów kodów kreskowych, które rozpoczynają się prefiksem „2X” (20~29). Kolejnym elementem w kodzie kreskowym jest „K” oznaczające kod, następnie „M” oznaczające Masę lub „W” oznaczające Wartość lub ilość. Kod kreskowy zakończony jest zawsze sumą kontrolną „S”. Typ kodu kreskowego można ustawić w trybie 03 KONFIGURACJA, 02 TOWARY, 05 KODY KRESKOWE. Najpierw należy wprowadzić prefix (20~29), a następnie typ kodu kreskowego (0~36).

Typ kodu kreskowego	Prefiks	Kod	Masa lub ilość	Suma kontrolna
0	2X	K	MMMMMMMMM	S
1	2X	K	MMMMMMMM.M	S
2	2X	K	MMMMMMM. MM	S
3	2X	K	MMMMMM. MMM	S
4	2X	KK	MMMMMMMM	S
5	2X	KK	MMMMMMM.M	S
6	2X	KK	MMMMMM. MM	S
7	2X	KK	MMMMM. MMM	S
8	2X	KKK	MMMMMMM	S
9	2X	KKK	MMMMMM.M	S
10	2X	KKK	MMMMM. MM	S
11	2X	KKK	MMMM. MMM	S
12	2X	KKKK	MMMMMM	S
13	2X	KKKK	MMMMM.M	S
14	2X	KKKK	MMMM. MM	S
15	2X	KKKK	MMM. MMM	S
16	2X	KKKKK	MMMMM	S
17	2X	KKKKK	MMMM.M	S
18	2X	KKKKK	MMM. MM	S
19	2X	KKKKK	MM. MMM	S
20	2X	KKKKKK	MMMM	S
21	2X	KKKKKK	WWW.W	S
22	2X	KKKKKK	WW.WW	S
23	2X	KKKKKK	W.WWW	S
24	2X	KKKKKKK	WWW	S
25	2X	KKKKKKK	WW.W	S
26	2X	KKKKKKK	W.WW	S
27	2X	KKKKKK	W.WWW	S
28	2X	KKKKKKKK	WW	S
29	2X	KKKKKKKK	W.W	S
30	2X	KKKKKKK	W.WW	S
31	2X	KKKKKK	W.WWW	S
32	2X	KKKKKKKKK	W	S
33	2X	KKKKKKKK	W.W	S
34	2X	KKKKKKK	W.WW	S
35	2X	KKKKKK	W.WWW	S
36	2X	KKKKKKKKKK		S
37	2X	KKKK	WWWW.WW	S

11 ZAŁĄCZNIK – ZEWNĘTRZNA KLAWIATURA
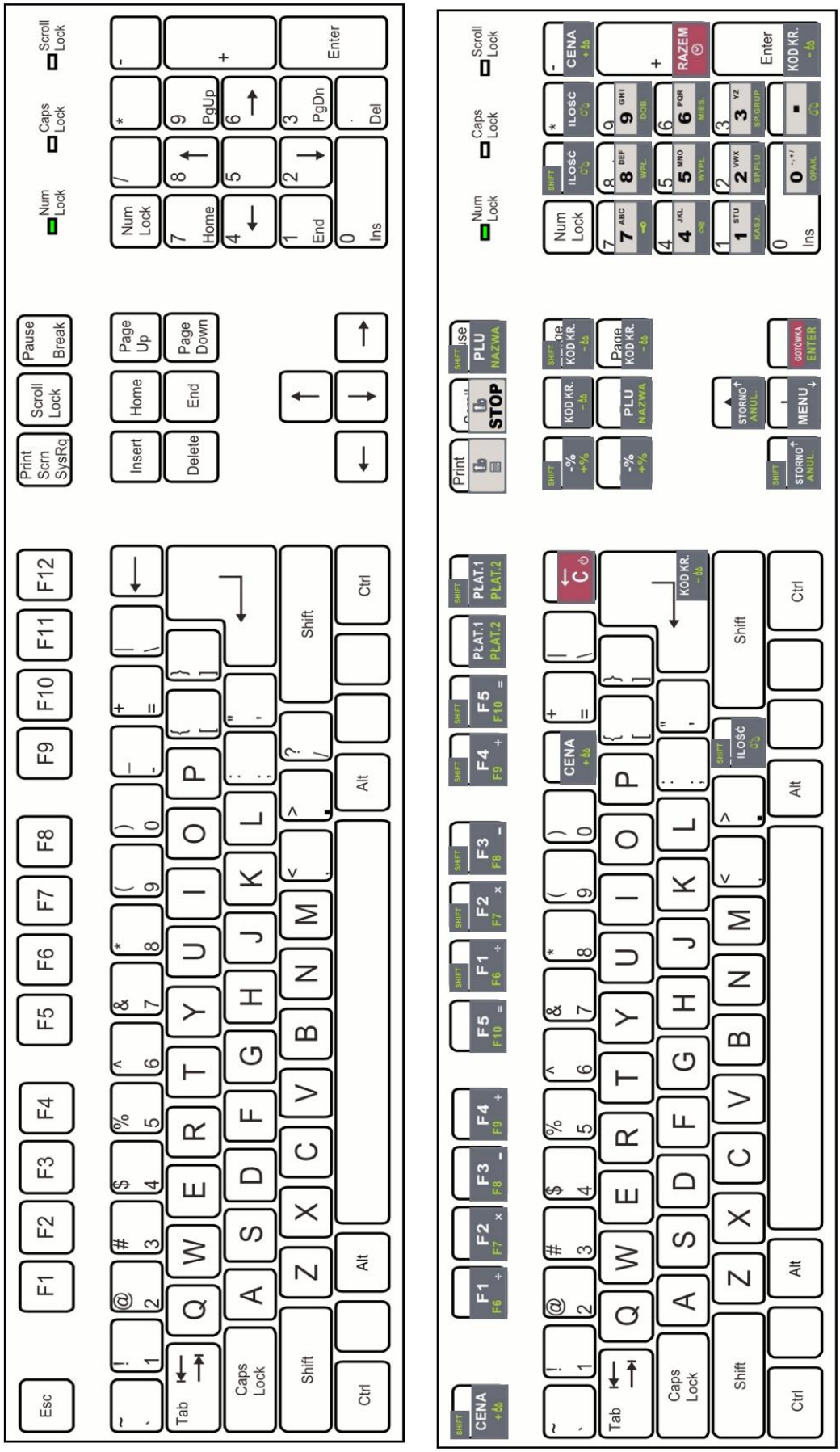
Układ klawiszy kasy ACLAS Kobra_ON i ACLAS Kos_ON przy obsłudze standardowej klawiatury komputerowej o układzie klawiszy QWERTY.